KREMER

KR66L NT / KR88L NT

INDUSTRIAL VACUUM CLEANER

INSTRUCTION MANUAL

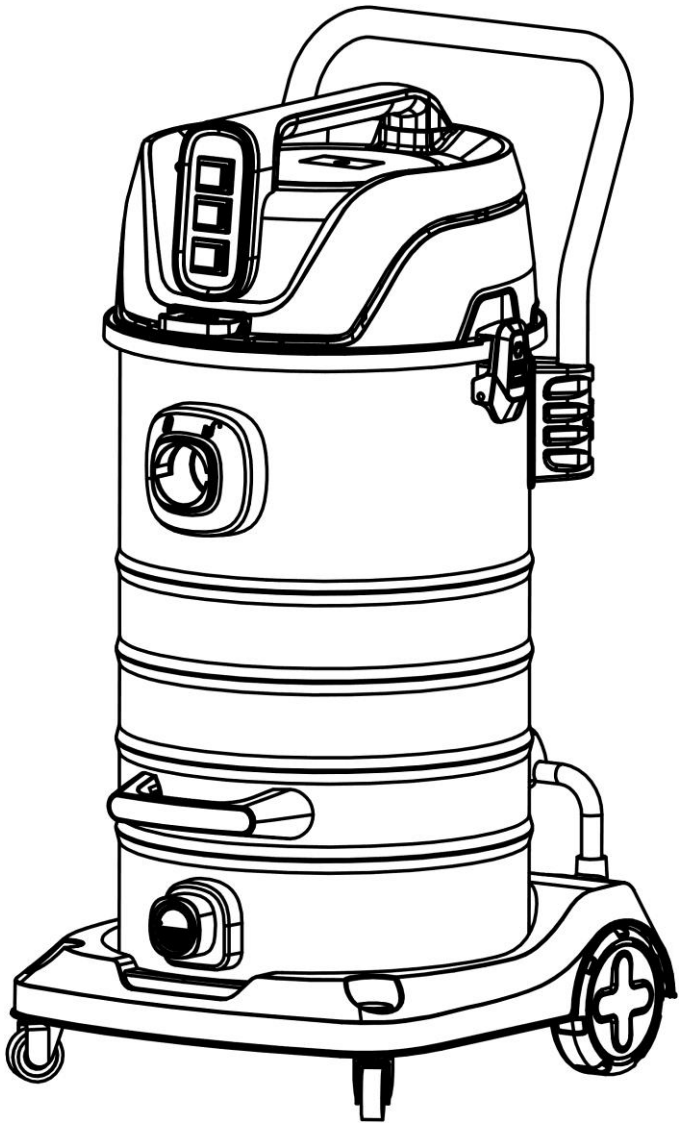

Please read the instruction carefully before using this product.

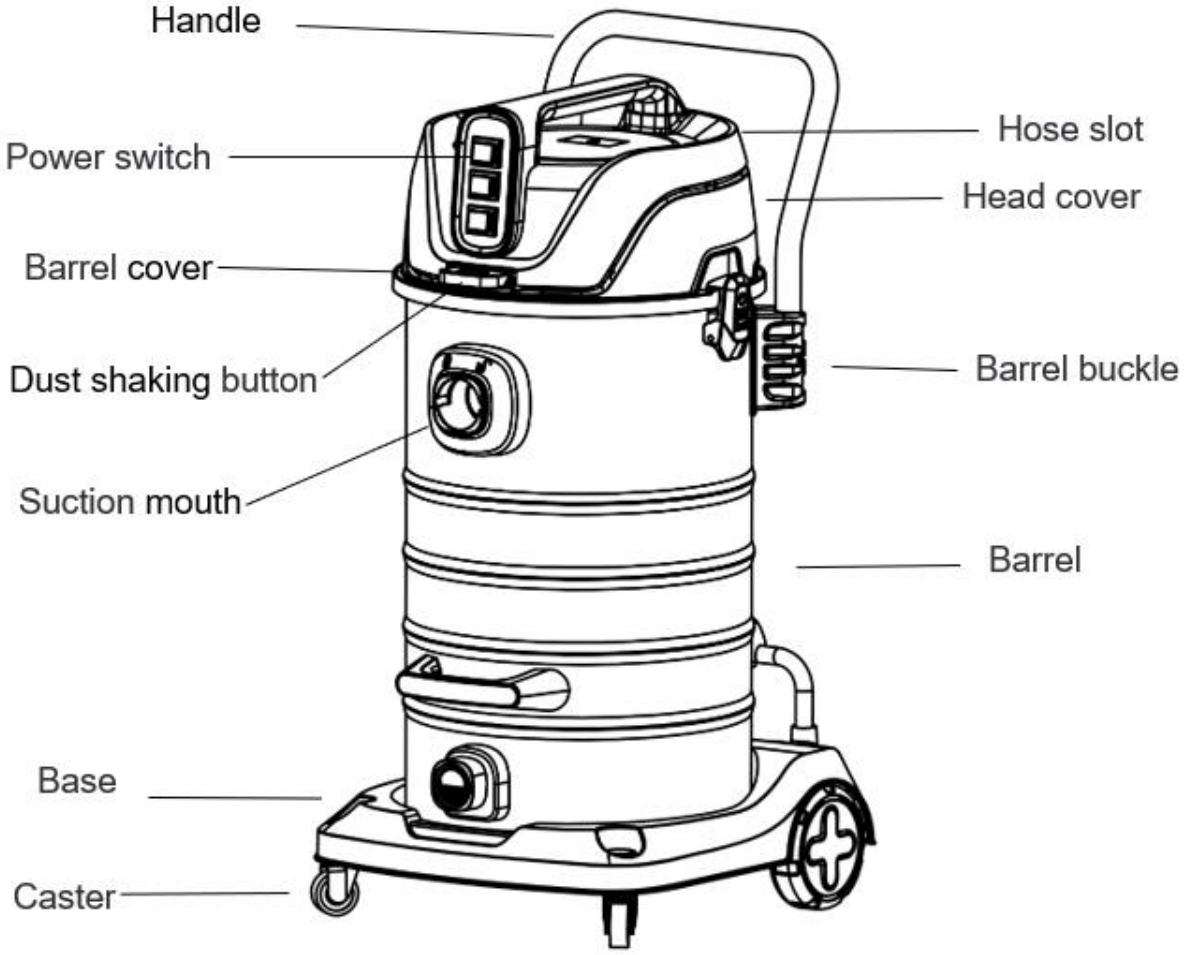



Cloth Filter



Hose assembly



Metal tube



HEPA filter



Floor brush



Round brush



Crevice nozzle



Sponge filter

Remove the product and accessories from the box and check that the accessories and equipment are in good condition.

1. Installation of wheels. After the bucket is inverted, the four wheels are respectively inserted into the base.

2. Installation of handrails. Insert the armrest rod into the armrest seat and fix it with screws.

3. Installation of tube supports

4. Hose assembly. Connect one end of the hose assembly to the suction nozzle and the other end to the suction attachment.

5. When insufficient suction is found in the process of vacuuming, close the suction port and press the dust shaking button for many times to realize the function of dust shaking by counter-airflow and improve the suction.

6. When using the water absorption function, remove the filter and install the sponge filter to ensure normal water absorption of the machine.

7. How to use dust shake function:

1). Vacuuming work every 15 minutes to use the dust shake function.

2). When using the dust shake function, you must first block the suction port.

3). Block the suction port and press the shake button for 1 second, then release, press, repeat this process 10 times, the suction will be back.

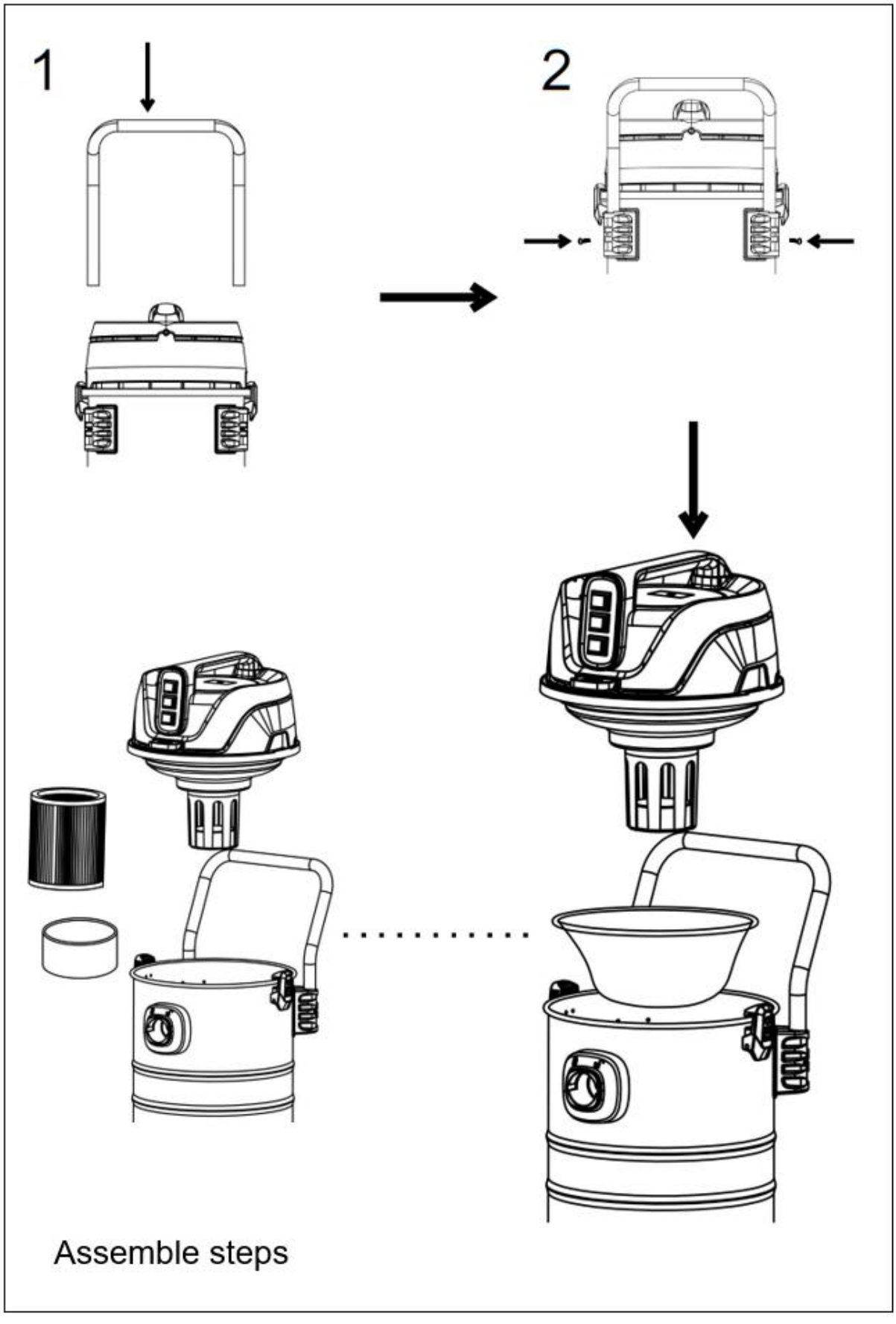

Assemble steps

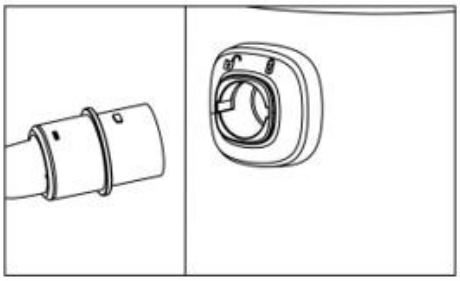

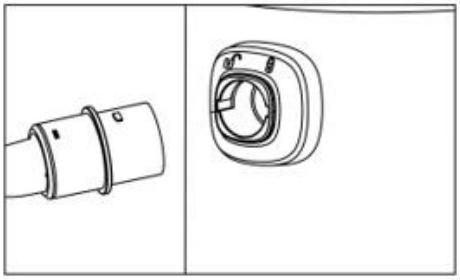

Dust collection

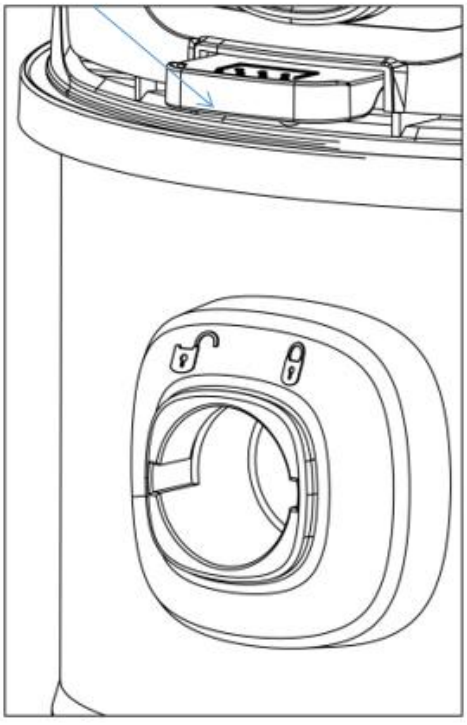

Dust shake function

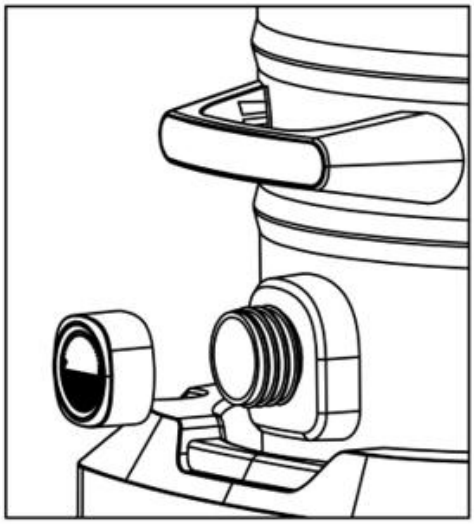

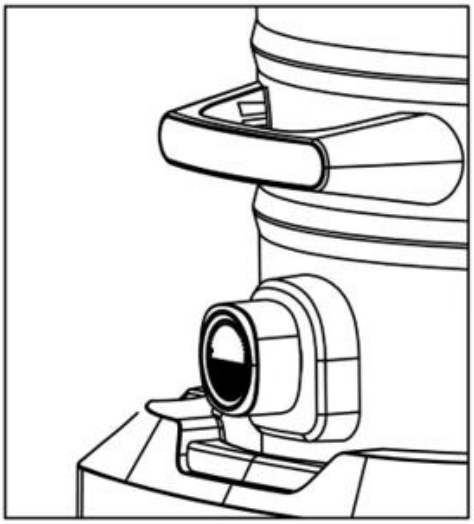

Water draining

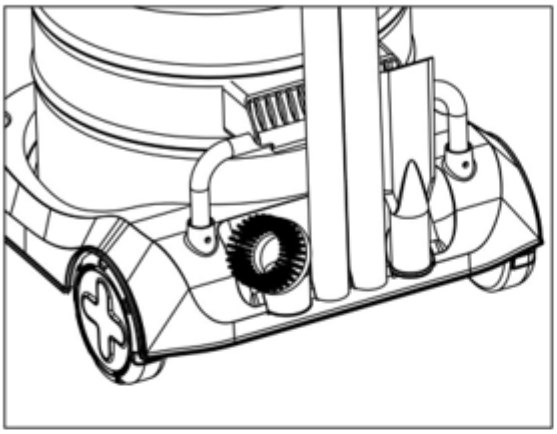

Accessory storage

Use requirements

- Do not use the machine in the combustible and explosive places in case the motor spark causes fire
- Do not jam the air inlet mouth, in case temperature rises and damages the motor
- Do not collect combustible and explosive objects such as glowing cigarettes, gasoline, etc.
- Do not collect sharp objects
- Do not collect objects which can easily attach on the filter such as calcareousness powder, gesso and graphite powder. Because those will block the ventilation and damage the motor.
- Turn off the machine and remove the plug each time after using or when being repaired.
- Keep the machine away from strong sunlight and high temperature places in case its plastic is distorted.

Cleaning and maintenance

Please turn off the power switch first and pull out the power plug of the cleaning filter before maintenance. Take out the filter and flush with water. It is recommended to flush the filter under the tap.Flush the dust on the filter. Put the filter in a well ventilated place and dry it naturally for storage and next use.

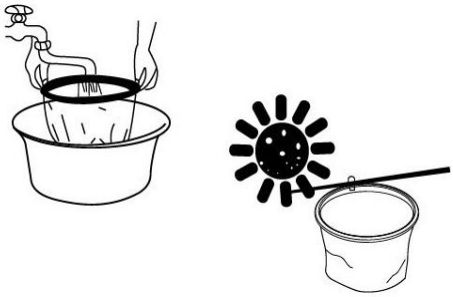

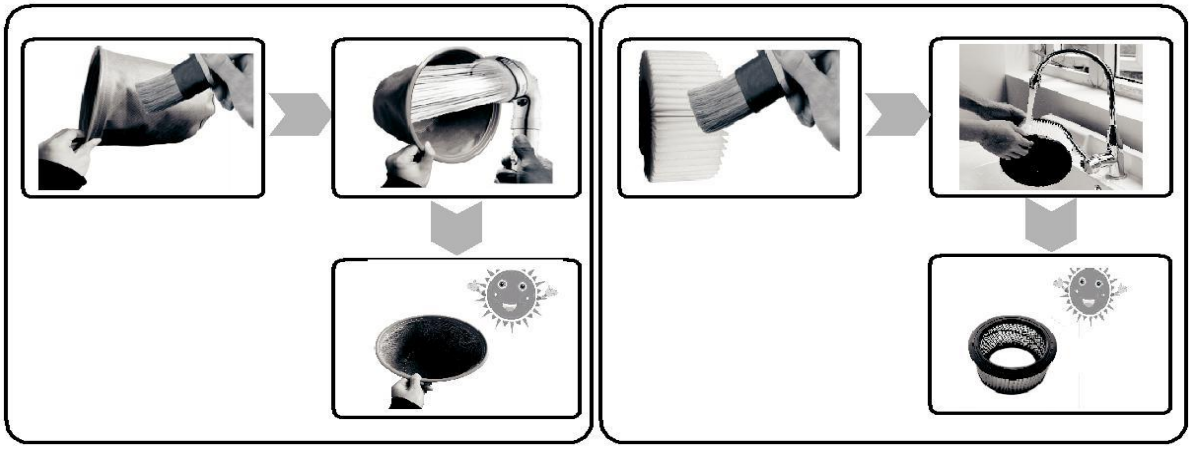

- Shake off the moisture and dry it completely

  (in order to prevent peculiar smell or blockage)
- Do not dry it with air blower and other hot wind

  (in order to prevent deformation and fault).
- It is prohibited to use detergent, bleaching agent, diluent, alcohol, etc.

  (in order to avoid crack, color change, etc)

Fault Analysis

Fault	Probable cause	Treatment
Machine operation failure	1.Check whether the power plug is firmly inserted into the socket. 2.Check whether there is electricity of the power socket.	1.Reinsert the plug into the socket. 2.Ensure that there is electricity of the power socket.
Weakening of suction	1.Check whether the floor brush, hose and additional pipe are blocked. 2.Check whether the dustbin and main part are well assembled. 3.Check whether the filter is blocked.	1.Remove the blockage in time. 2.Reassemble in place. 3. Clean or replace filter.
Abnormal noise	1.Check whether the filter is blocked.	1.Please remove the garbage and maintain the filter

Please send the machine to our maintenance center if the fault cannot be eliminated according to the above methods. Users are prohibited to disassemble the machine by themselves.

Technical Data

Model	Power	Voltage	Frequency
KR66L NT KR88L NT	2000/2400/3000/3600W	110-120/220-240V	50/60Hz

Product imported by:

Matos Nederland B.V.

Centurionbaan 230-03

3769AV Soesterberg

Netherlands



KREMER

KR66L NT / KR88L NT

INDUSTRIELLER STAUBSAUGER

HANDBUCH

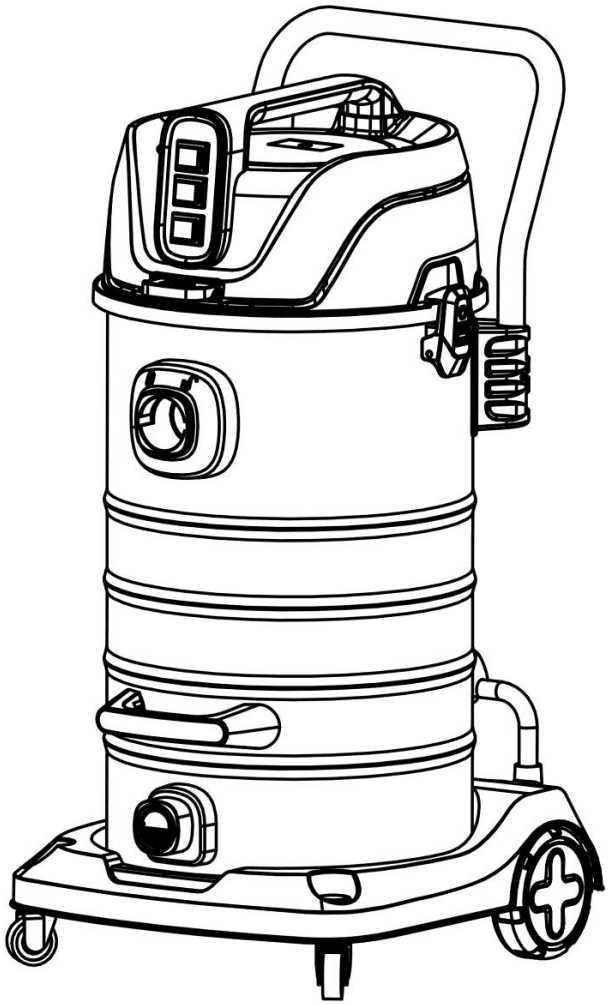

Bitte lesen Sie die Anleitung sorgfältig, bevor Sie dieses Produkt verwenden.

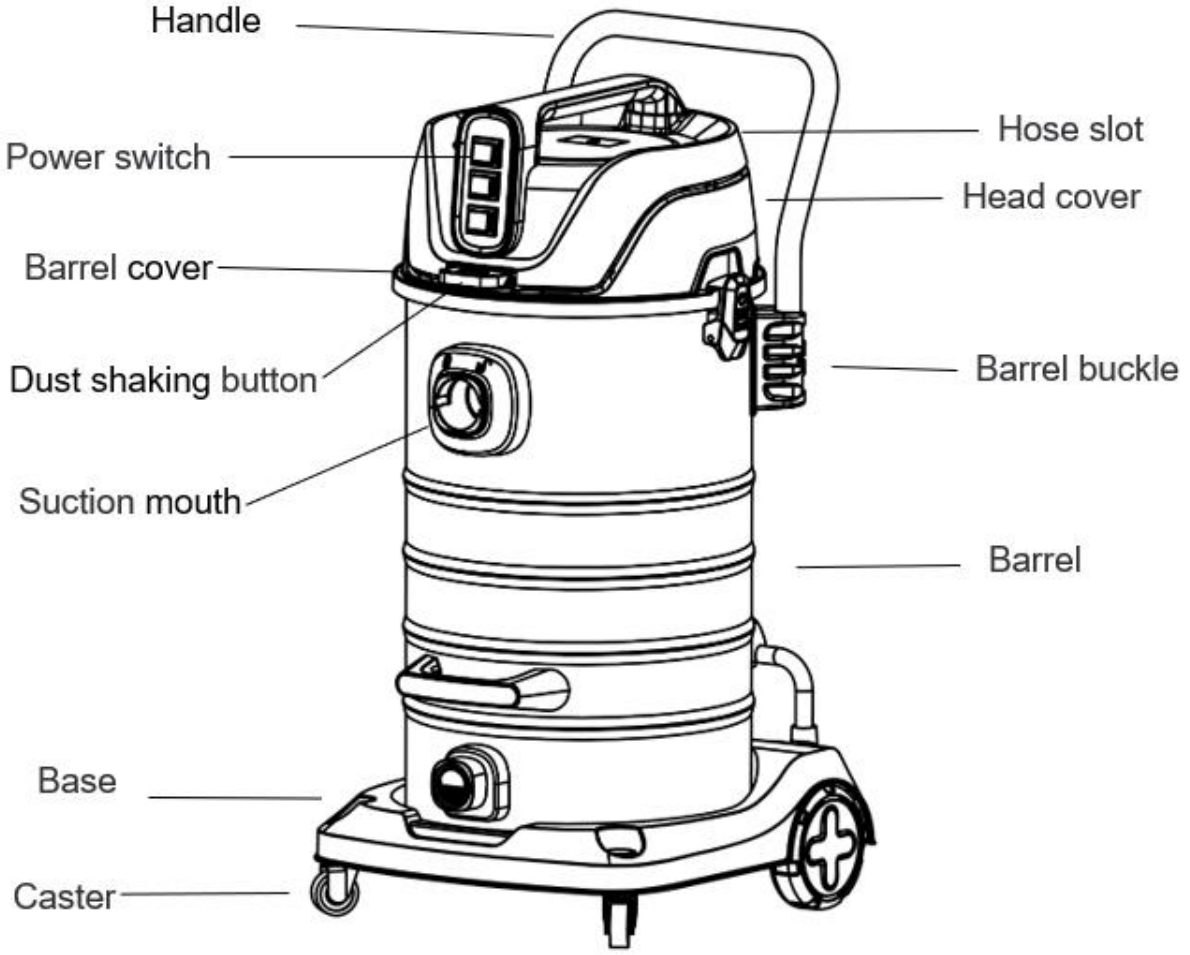



Cloth Filter



Hose assembly



Metal tube



HEPA filter



Floor brush



Round brush



Crevice nozzle



Sponge filter

Nehmen Sie das Produkt und das Zubehör aus der Verpackung und prüfen Sie, ob das Zubehör und die Ausrüstung in gutem Zustand sind.

1. Installation von Rädern. Nachdem der Schaufel umgedreht wurde, werden die vier Räder jeweils in die Basis eingesetzt.

2. Installation von Handläufen. Stecke die Armlehnenstange in den Armlehnensitz und befestige sie mit Schrauben.

3. Installation von Rohrstützen

4. Schlauchbaugruppe. Verbinden Sie ein Ende der Schlauchbaugruppe mit der Absaugdüse und das andere Ende mit der Absaugbefestigung.

5. Wenn beim Staubsaugen unzureichende Saugkraft festgestellt wird, schließen Sie den Sauganschluss und drücken Sie mehrmals den Staubschüttelknopf, um die Funktion des Staubschüttelns durch Gegenluftstrom zu nutzen und die Saugkraft zu verbessern.

6. Bei Verwendung der Wasserabsorptionsfunktion den Filter entfernen und den Schwammfilter installieren, um eine normale Wasseraufnahme der Maschine sicherzustellen.

7. Wie man die Staubschüttelfunktion verwendet:

1) . Staubsaugerarbeit alle 15 Minuten, um die Staubschüttelfunktion zu nutzen.

2). Bei der Verwendung der Staubschüttelfunktion müssen Sie zunächst den Saugport blockieren.

3). Blockiere den Sauganschluss und drücke den Schüttelknopf eine Sekunde lang, dann loslassen, drücken, diesen Vorgang zehnmal wiederholen, dann kommt der Sog zurück.

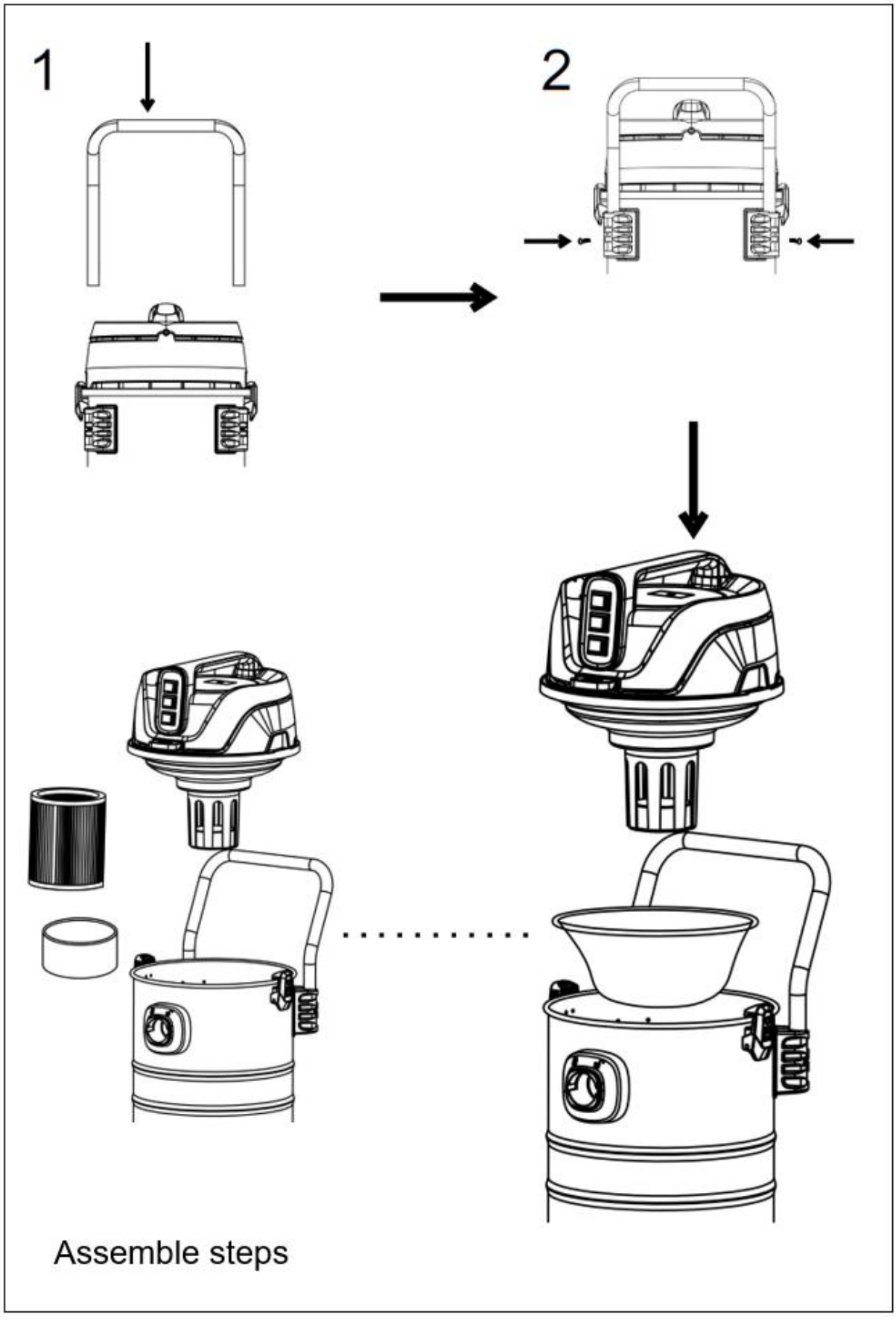

Assemble steps

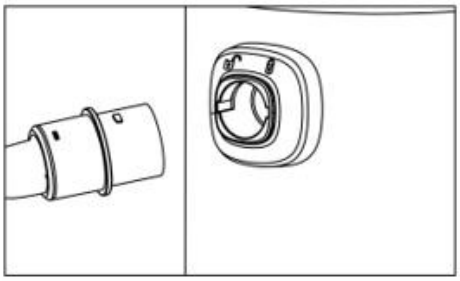

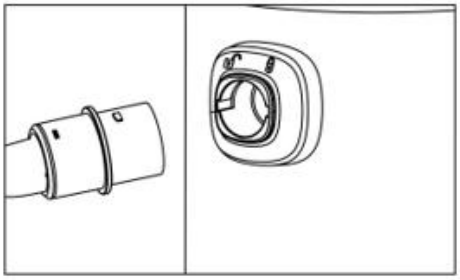

Dust collection

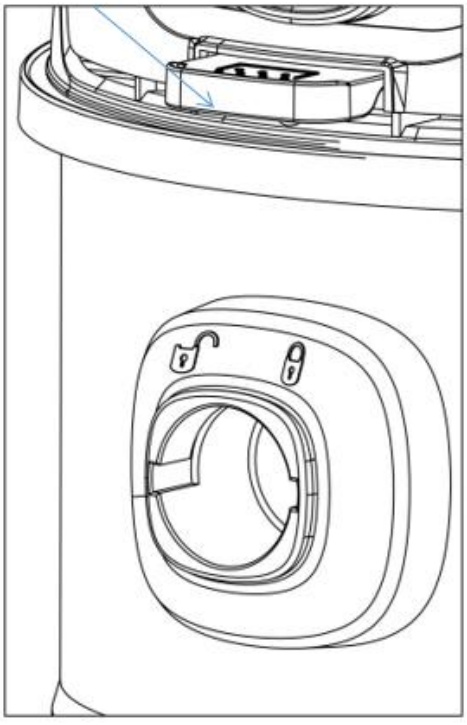

Dust shake function

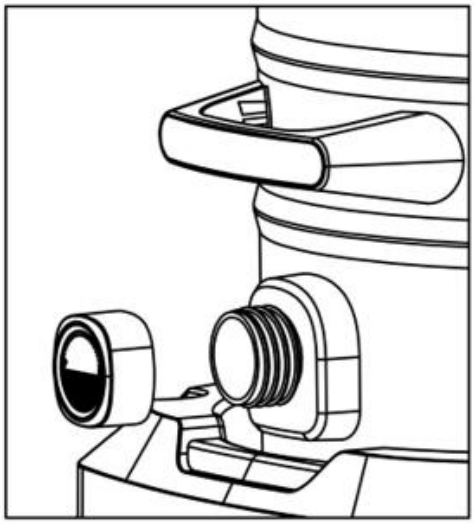

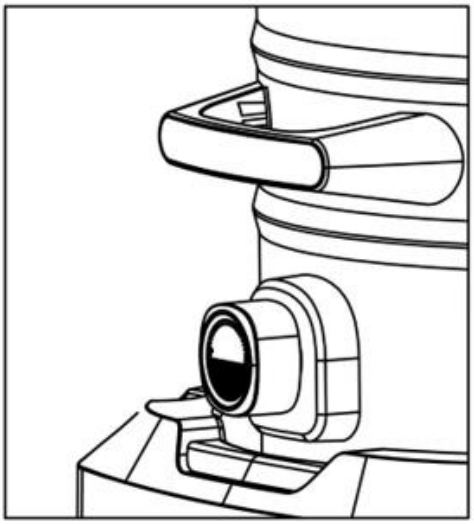

Water draining

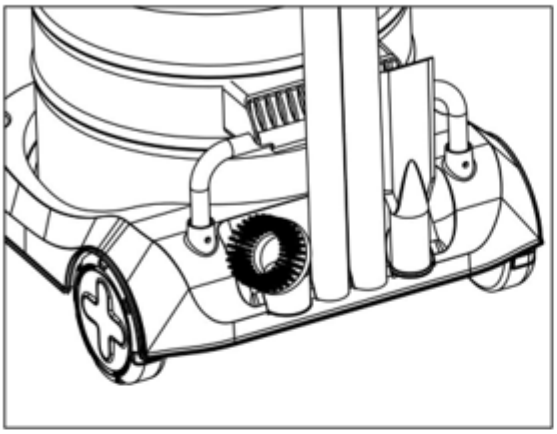

Accessory storage

Nutzungsanforderungen

- Verwenden Sie die Maschine nicht an brennbaren und explosiven Stellen, falls der Motorfunke Feuer verursacht
- Blockieren Sie nicht den Lufteinlass, falls die Temperatur steigt und der Motor beschädigt wird
- Sammeln Sie keine brennbaren und explosiven Gegenstände wie leuchtende Zigaretten, Benzin usw. ein.
- Sammle keine scharfen Gegenstände
- Sammeln Sie keine Objekte, die leicht am Filter haften können, wie Kalkpulver, Gesso und Graphitpulver. Denn die blockieren die Belüftung und beschädigen den Motor.
- Schalten Sie die Maschine jedes Mal nach der Benutzung oder bei Reparatur aus und entfernen Sie den Stecker.
- Halten Sie die Maschine von starkem Sonnenlicht und hohen Temperaturen fern, falls ihr Kunststoff verzerrt ist.

Reinigung und Wartung

Bitte schalten Sie zuerst den Netzschalter aus und ziehen Sie vor der Wartung den Netzstecker des Reinigungsfilters heraus. Nimm den Filter heraus und spüle mit Wasser. Es wird empfohlen, den Filter unter dem Wasserhahn zu spülen. Spülen Sie den Staub auf den Filter. Stellen Sie den Filter an einen gut belüfteten Ort und trocknen Sie ihn natürlich zur Aufbewahrung und zum nächsten Gebrauch.

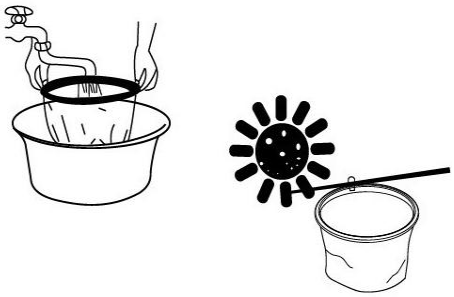

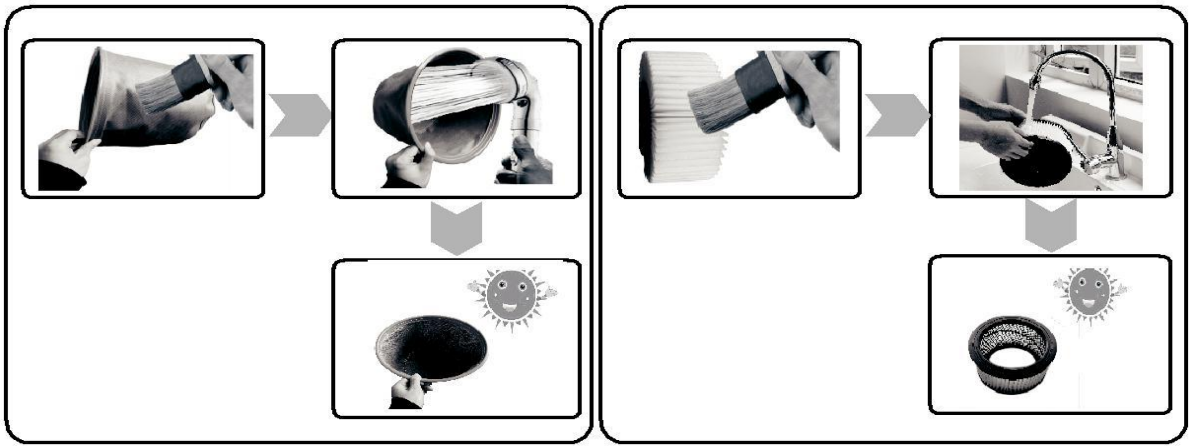

- Schüttle die Feuchtigkeit ab und trockne sie vollständig

  (um merkwürdige Gerüche oder Verstopfungen zu vermeiden).
- Trocknen Sie es nicht mit Luftblase und anderem heißen Wind

  (um Verformungen und Fehler zu verhindern).
- Es ist verboten, Waschmittel, Bleichmittel, Verdünner, Alkohol usw. zu verwenden.

  (um Risse, Farbveränderungen usw. zu vermeiden)

Störungsanalyse

Verwerfung	Wahrscheinlicher Verdacht	Behandlung
Betriebsausfall der Maschine	1. Überprüfen Sie, ob der Stromstecker fest in die Steckdose eingesteckt ist. 2. Überprüfen Sie, ob Strom in der Steckdose vorhanden ist.	1. Steckt den Stecker wieder in die Steckdose. 2. Stelle sicher, dass Strom in der Steckdose vorhanden ist.
Abschwächung der Saugkraft	1. Überprüfen Sie, ob die Bodenbürste, der Schlauch und das zusätzliche Rohr verstopft sind. 2. Überprüfen Sie, ob der Mülleimer und der Hauptteil gut zusammengebaut sind. 3. Überprüfe, ob der Filter blockiert ist.	1. Entfernen Sie die Blockade rechtzeitig. 2. An Ort und Stelle wieder zusammenbauen. 4. Reinigen oder den Filter ersetzen.
Abnormaler Lärm	1. Überprüfen Sie, ob der Filter blockiert ist.	1. Bitte entfernen Sie den Müll und pflegen Sie den Filter

Bitte schicken Sie die Maschine an unser Wartungszentrum, falls der Fehler nicht gemäß den oben genannten Methoden behoben werden kann. Benutzer dürfen die Maschine nicht selbst auseinandernehmen.

Technische Daten

Modell	Macht	Spannung	Frequenz
KR66L NTKR88L NT	2000/2400/3000/3600W	110-120/220-240V	50/60Hz

Produkt importiert von:

Matos Nederland B.V.

Centurionbaan 230-033769AV

SoesterbergNiederlande



KREMER

KR66L NT / KR88L NT

INDUSTRIËLE STOFZUIGER

HANDLEIDING

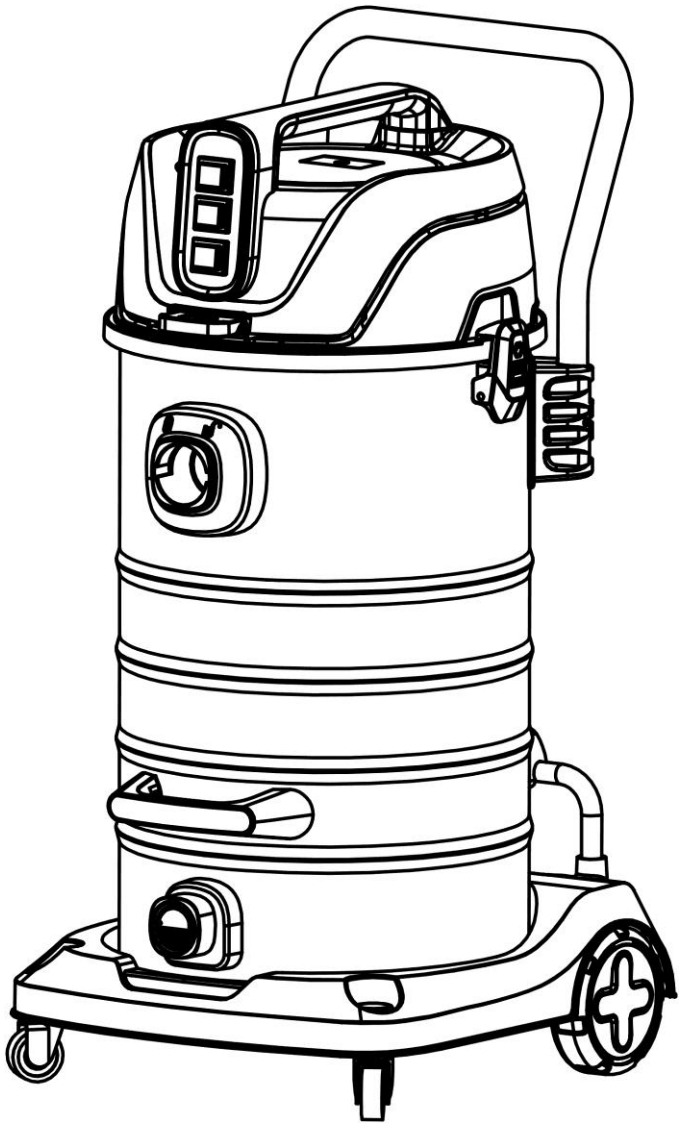

Lees de instructies zorgvuldig door voordat je dit product gebruikt.

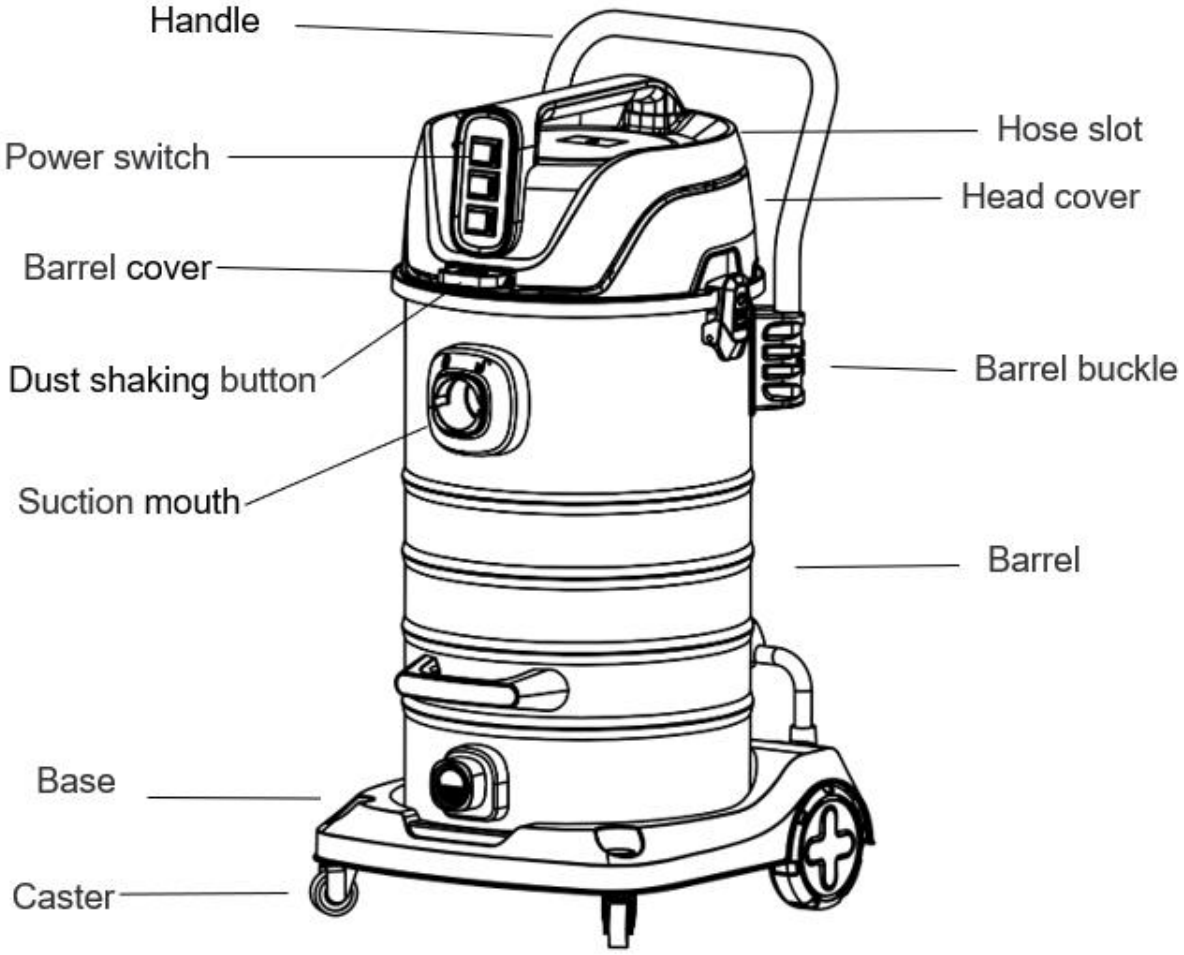



Cloth Filter



Hose assembly



Metal tube



HEPA filter



Floor brush



Round brush



Crevice nozzle



Sponge filter

Haal het product en de accessoires uit de doos en controleer of de accessoires en apparatuur in goede staat zijn.

1. Installatie van wielen. Nadat de bak is omgekeerd, worden de vier wielen respectievelijk in de basis geplaatst.

2. Installatie van handleuningen. Steek de armleuningsstaaf in de armleuningstoel en bevestig hem met schroeven.

3. Installatie van buissteunen

4. Slangmontage. Verbind één uiteinde van de slangconstructie met de zuignozzle en het andere uiteinde met de zuigbevestiging.

5. Wanneer er onvoldoende zuigkracht wordt gevonden tijdens het stofzuigen, sluit je de zuigpoort en druk je meerdere keren op de stofschudknop om de functie van stofschudding door tegenluchtstroom te realiseren en de zuigkracht te verbeteren.

6. Bij gebruik van de waterabsorptiefunctie verwijder je het filter en installeer je het sponsfilter om een normale waterabsorptie van de machine te garanderen.

7. Hoe gebruik je de stofschudfunctie:

1). Stofzuigen elke 15 minuten om de stofschudfunctie te gebruiken.

2). Bij gebruik van de stofschudfunctie moet je eerst de zuigpoort blokkeren.

3). Blokkeer de zuigpoort en druk 1 seconde op de schudknop, laat dan los, druk, herhaal dit proces 10 keer, dan komt de zuiging terug.

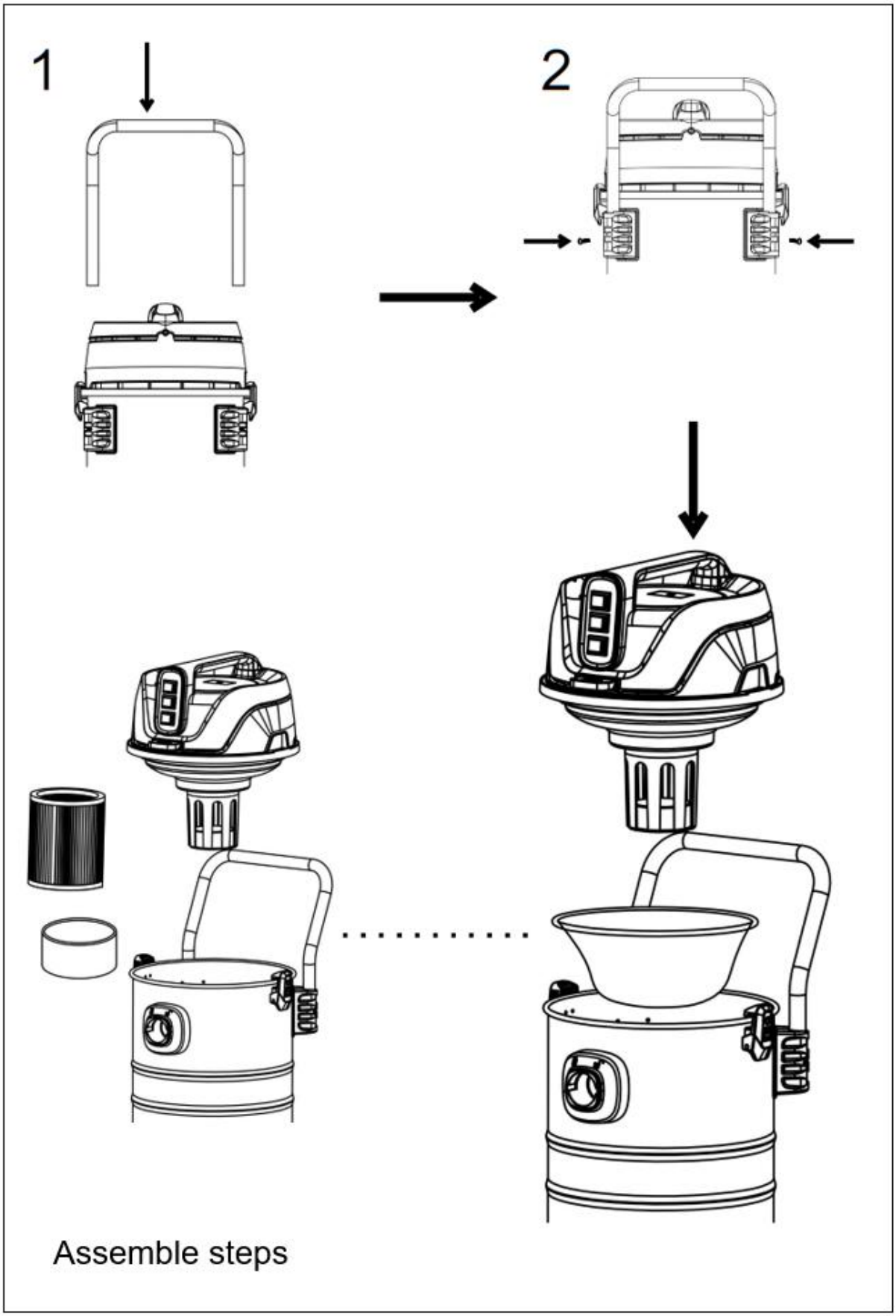

Assemble steps

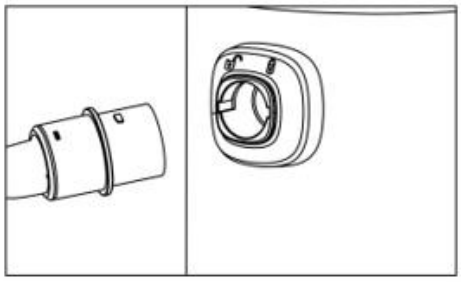

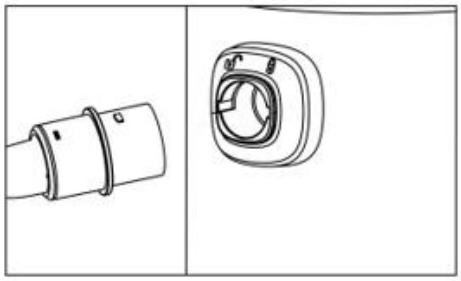

Dust collection

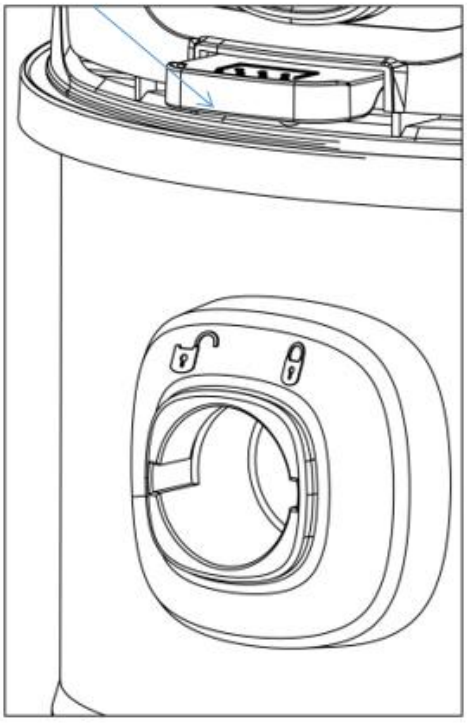

Dust shake function

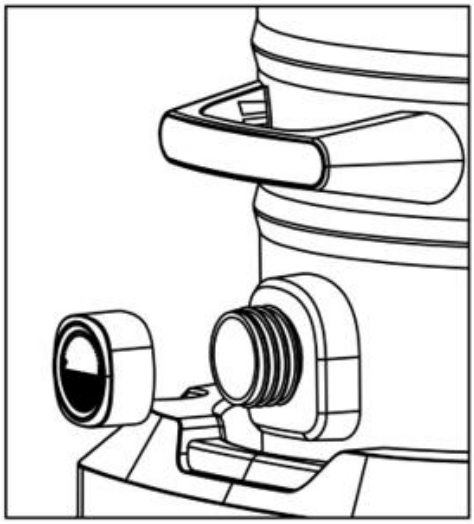

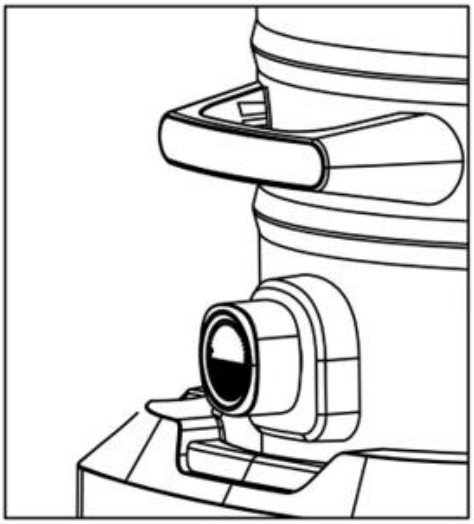

Water draining

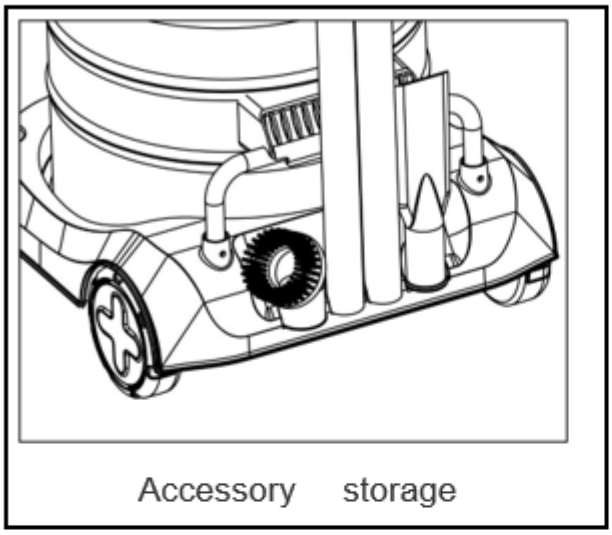

Accessory storage

Gebruiksvereisten

- Gebruik de machine niet op brandbare en explosieve plekken voor het geval de motorvonk brand veroorzaakt
- Blokkeer de luchtinlaatopening niet, voor het geval de temperatuur stijgt en de motor beschadigt
- Verzamel geen brandbare en explosieve voorwerpen zoals gloeiende sigaretten, benzine, enzovoort.
- Verzamel geen scherpe voorwerpen
- Verzamel geen objecten die gemakkelijk aan het filter kunnen hechten, zoals kalkpoeder, gesso en grafietpoeder. Omdat die de ventilatie blokkeren en de motor beschadigen.
- Zet de machine elke keer uit en verwijder de stekker na gebruik of tijdens reparatie.
- Houd de machine uit de buurt van sterk zonlicht en plekken met hoge temperaturen voor het geval het plastic vervormd is.

Schoonmaak en onderhoud

Zet alsjeblieft eerst de aan/uit-schakelaar uit en haal de stekker van het reinigingsfilter eruit voordat je het onderhoud onderhoudt. Haal het filter eruit en spoel met water. Het wordt aanbevolen het filter onder de kraan door te spoelen. Spoel het stof op het filter. Zet het filter op een goed geventileerde plek en droog het natuurlijk voor opslag en volgende gebruik.

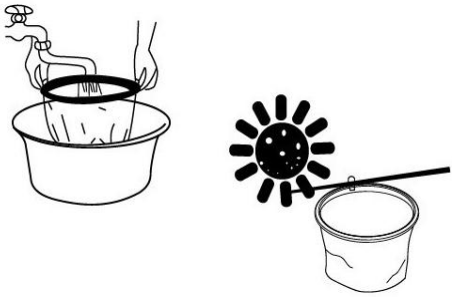

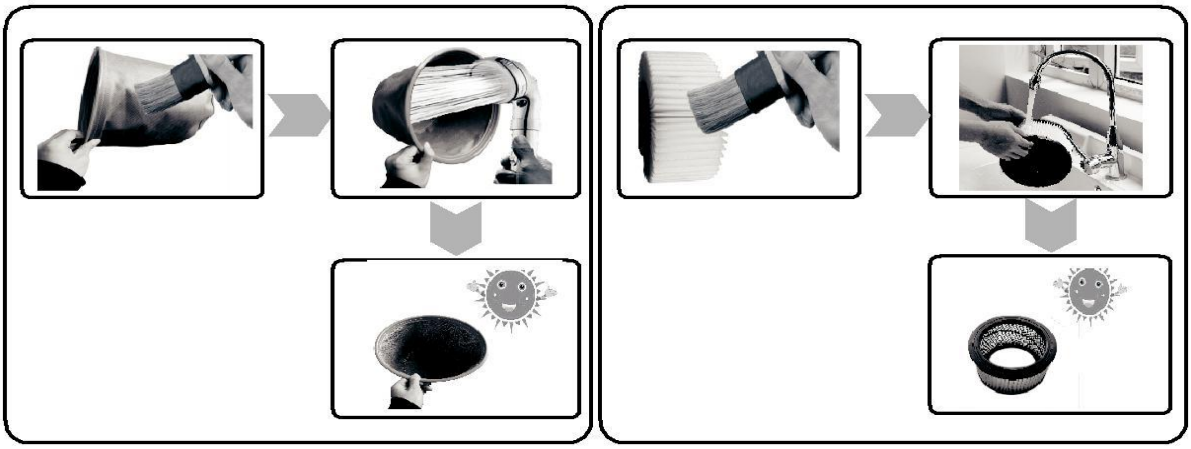

- Schud het vocht eraf en droog het helemaal
  (om vreemde geuren of blokkades te voorkomen).
- Droog het niet met een luchtblazer en andere hete wind
  (om vervorming en fouten te voorkomen).
- Het is verboden om wasmiddel, bleekmiddel, verdunningsmiddel, alcohol, enzovoort te gebruiken.
  (om scheuren, kleurveranderingen, enz. te voorkomen)

Foutanalyse

Schuld	Gegronde reden	Behandeling
Machinewerking storing	1. Controleer of de stekker stevig in het stopcontact zit. 2. Controleer of er elektriciteit in het stopcontact zit.	1. Steek de stekker weer in het stopcontact. 2. Zorg dat er stroom in het stopcontact is.
Verzwakking van de zuigkracht	1. Controleer of de vloerborstel, slang en extra leiding verstopt zijn. 2. Controleer of de vuilnisbak en het hoofdonderdeel goed in elkaar zitten. 3. Controleer of het filter geblokkeerd is.	1. Verwijder de blokkade op tijd. 2. Zet elkaar weer in elkaar. 5. Maak het filter schoon of vervang het filter.
Abnormaal geluid	1. Controleer of het filter geblokkeerd is.	1. Verwijder alstublieft het afval en onderhoud het filter

Stuur de machine alstublieft naar ons onderhoudscentrum als de storing niet kan worden opgelost volgens bovenstaande methoden. Gebruikers mogen de machine niet zelf uit elkaar halen.

Technische gegevens

Model	Macht	Spanning	Frequentie
KR66L NTKR88L NT	2000/2400/3000/3600W	110-120/220-240V	50/60Hz

Product geïmporteerd door:

Matos Nederland B.V.
Centurionbaan 230-033769AV
SoesterbergNederland

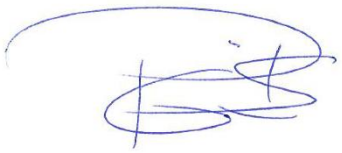

EC Declaration of conformity

Model name: KR66L NT
KR88L NT
KR100L NT

Model type: Wet & Dry Construction Vacuum Cleaner

Brand: Kremer

We Matos Nederland B.V.

Declare under our sole responsibility that this product is in conformity and accordance with the following standards and regulations.

The under signed is responsible for the compilation of the technical documentation.

Complies with the following EC directives:

EMC Directive 2014/30/EU
Low Voltage Directive 2014/35/EU

Complies with the following norms:

EN IEC 55014-1: 2021
EN IEC 55014-2: 2021
EN IEC 61000-3-2: 2019 + A1: 2021 + A2: 2024
EN 61000-3-3: 2013 + A1: 2019 + A2: 2021

Signature and Stamp on under signed responsible.
Date: 01-06-2026

Legal Representative: P. Gerrits

Matos Nederland B.V
Centurionbaan 230-03
3769AV
Soesterberg
Nederland