KREMER

KRROSC1300

SCRUBBER



USER'S MANUAL

Preface

All models are enclosed with this manual. This manual provides necessary instructions for machine operation and maintenance.

Please read and understand this manual carefully before operating or using this machine.

Each new model is also enclosed with a complete parts manual, which shall be used when replacing the parts. In order to ensure timely delivery, please follow the instructions of "Parts Ordering Method" in the parts manual.

This machine can provide efficient service. Following these instructions, the machine can achieve the best results at the lowest cost:

- Operate the machine carefully.
- Maintain the machine regularly according to the maintenance instructions provided in the operation manual.
- Use parts manufactured by the original factory or of the same grade for maintenance.

Parts and supplies can be ordered online, by telephone, fax or e-mail.

Environmental protection

Please discard the packaging materials, old machine components such as batteries, antifreeze, oil and other toxic liquids under the premise of maintaining environmental safety according to your local waste disposal regulations.

Please do a good job in recycling.

Machine data

Please complete for future reference.

Model number- _____

Machine serial number-_____

Machine option- _____

Sales representative- _____

Sales representative's Tel- _____

Customer number- _____

Installation date- _____

Contents

1 Safety precautions .....

12 Product Introduction .....

3

2.1Applicable scenarios 3

2.2 Device overview 3

2.3 Controlling panel and buttons 4

2.4 Technical parameters 4

2.5 Consumables and Optional Accessories 5

3 Installation Guide 5

3.1 Unloading 5

3.2 Squeegee Installation 5

3.3 Connecting the battery cable 5

4 Pre-Use Inspection 6

4.1 Check Battery 6

4.2 Check Cleaning Water Level 6

4.3 Check Sewage Water Level 6

4.4 Check Brush Plate Wear 6

4.5 Check Rubber Strip Wear 6

5 Operating Instructions 7

5.1 Driving 7

5.2 Cleaning Work 7

5.3 Usage of the Water Cannon Rinsing Function 8

5.4 Usage of Detergent 8

5.5 Draining Sewage 8

5.6 Shutdown 8

5.7 Charging 9

6 Cleaning and Maintenance 10

6.1 Cleaning 10

6.2 Maintenance 10

7 Transportation & Storage 11

7.1 Transportation 11

7.2 Storage 11

8 Maintenance Schedule .....

129 Troubleshooting .....

...1

1 Safety precautions

This machine is a commercial product. It is secially used for cleaning indoor hard floor and must not be used for other purposes. Please be sure to use the recommended scouring pad, brush and neutral detergent suitable for this machine.

The following safety warnings and the heading "**For Safety Consideration**" are used throughout this manual and, according to their descriptions, their functions are:

Warning: warn of serious personal injury or death risks or unsafe operations.

For Safety Consideration: matters that must be observed when using the machine safely.

The following safety precautions indicate situations that may cause potential hazards to the operators or equipment. All operators must read, understand and follow the following safety precautions.

Warning: fire or explosion hazard.

- Do not use flammable liquids; Do not operate the machine near or in places with flammable liquids, gases or flammable dust.

This machine is not equipped with an explosion-proof motor. During start-up and operation, the electric motor of this machine will generate sparks. If this machine is used in places with flammable gases, liquids or flammable dust, it may cause flash fire or explosion.

- Do not pick up flammable materials or reactive metals.

Warning: danger of electric shock.

- Disconnect the battery wiring and charger plug before repairing the machine.
- Do not use a damaged power cord to charge the battery. Do not modify the plug.
- If the charger's power cord is damaged or broken, it must be replaced by the manufacturer or its maintenance agent or similar qualified personnel with qualification so as to avoid dangers.

Warning: The rotating brush is running. Keep your hands away. Please turn off the power before repairing the machine.

For Safety Consideration:

(1) Do not operate the machine in the following cases:

- Contact with flammable liquids or close to flammable gases, otherwise it may cause explosion or flash fire.
- Unless trained and authorized.
- Unless the operation manual is read and understood.
- Do not have normal operating conditions.

(2) Before starting the machine:

- Ensure all safety devices are in place and operating normally.

(3) When using the machine:

- Please walk slowly in case of slopes or slippery surfaces.
- Wear non-slip shoes.
- Please slow down when turning.
- Report immediately when the machine is damaged or the operation fails.
- Do not allow children to play on or near the machine.
- Observe the mixing ratios and handling instructions on the chemical containers.
- Do not operate on slopes with a gradient exceeding 5% (3°).

(4) Before leaving or repairing the machine:

- Park the machine on a smooth floor.
- Turn off the machine.
- Take out the key.

(5) When repairing the machine:

- Do not move parts. Do not wear loose tops, shirts or sleeves.
- Disconnect the battery wiring before operating the machine.
- Wear protective gloves and eye protection equipment when handling the battery or battery wiring.
- Do not flush the machine with high pressure spray or water pipes. That may lead to electrical system failure.
- Use replacing parts provided or approved by the manufacturer.
- All maintenance operations must be done by qualified maintenance personnel.
- Do not modify the original design of the machine.

(6) When using trucks or trailers for carrying machines:

- Drain the water tank before shipment.
- Use the recommended loading/unloading dock ground when loading and unloading machines from trucks or trailers.
- Remove the battery before handling the machine.
- Please carry the machine with the assistance of others.
- Turn off the machine.
- Lower the brush disc motor to the lowered position.
- Secure the machine with ropes.

2 Product Introduction

2.1Applicable scenarios

This equipment can be used in a variety of scenarios, suitable for commercial and industrial use, such as hotels, schools, hospitals, factories, supermarkets, office buildings, etc.; for epoxy floors, PVC floors, terrazzo, wear-resistant floors, tile cement floors, wooden floors, etc. Floors, rubber floors, can be used to clean different floors according to the brushes of different materials, and there are various choices.

2.2 Device overview

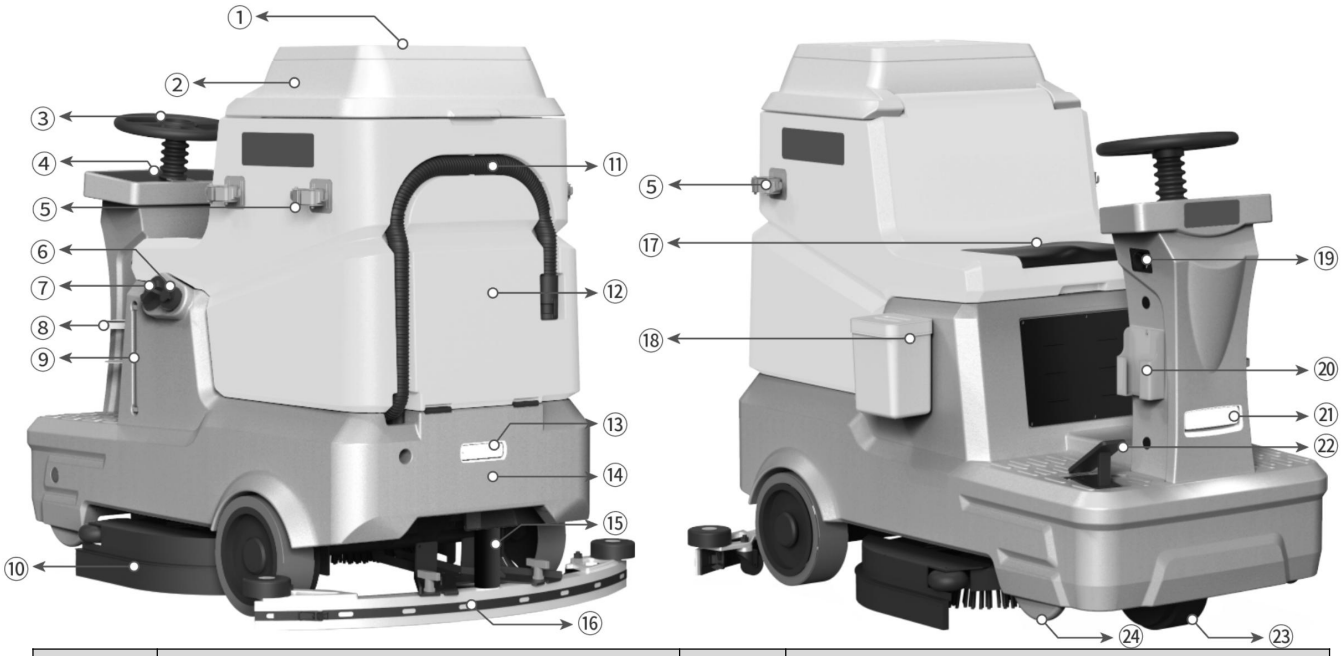

N0.	Name	N0.	Name
①	Storage platform	⑬	Tail light
②	Recovery Tank Lid	⑭	Recovery Tank
③	Steering Wheel	⑮	Sewage Suction Pipe
④	Control panel	⑯	Squeegee Component
⑤	Mop clip expansion port	⑰	Seat
⑥	Pull-out water filling hose	⑱	Glove box
⑦	Water Filling Inlet	⑲	EMERGENCY STOP
⑧	Cup holder	⑳	Mop clip expansion port
⑨	Clean Water Level Gauge	㉑	LED lamp
⑩	Brush Component	㉒	Accelerator pedal
⑪	Sewage Drainage Pipe	㉓	Front wheel
⑫	Solution Tank	㉔	Anti-dumping support

2.3 Controlling panel and buttons

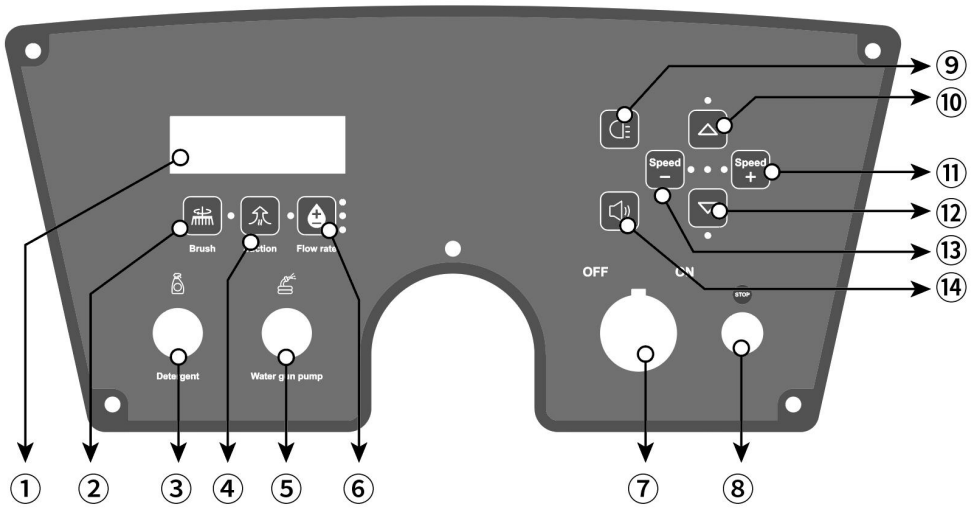

N0.	Name	Function
①	Electricity meter	Display the current voltage and battery level
②	Brush switch	Control the opening and closing of the brush
③	Detergent switch	Add detergent
④	Suction switch	Press the button to activate the suction motor
⑤	Water gun pump switch	Control the turning on and off of the water pump
⑥	Flow rate	Control water volume with three adjustable levels
⑦	Key switch	Control the turning on and off of the power supply
⑧	Emergency stop button	Press to cut off the power supply of the entire machine
⑨	Headlight switch	Control the turning on and off of LED lights
⑩	Forward button	Press to move the machine forward
⑪	Acceleration button	Press to increase the machine's speed
⑫	Backward button	Press to make the machine move backward
⑬	Deceleration button	Press to decrease the machine's speed
⑭	Horn switch	Switch of horn

2.4 Technical parameters

Name	Value	Name	Value
Cleaning width	820 mm/16"*2	Vacuum motor	500 W
Squeegee width	1000 mm	Brush motor	380 W*2
Solution tank capacity	120 L	Continuous operating time	3~5 h
Recovery tank capacity	130 L	Weight (inc. battery)	280kg
Battery	24 V/200 Ah 24 V/150Ah	Max. coverage per hour	6400 ㎡/h
Drive motor	750 W	Product size	1700*1000*1300 mm

2.5 Consumables and Optional Accessories

The consumables of this equipment are listed in the table below. When any of them is worn, you need to purchase or replace it;

This equipment can cope with different scenarios through different optional accessories, which you can purchase through suppliers or manufacturers.

Consumables	Optional Accessories
Pad holder, Brush plate, Rubber strip, Cleaning pad (red), Cleaning pad (white)	Pad holder, Brush plate, Cleaning pad (red), Cleaning pad (white), Lithium battery, Lead-acid maintenance-free battery, Liquid-added battery

3 Installation Guide

3.1 Unloading

- Please carefully remove the outer packaging to avoid damaging the machine shell;
- Do not forcibly remove the machine from the pallet to prevent damage to parts;
- Place the unloaded wooden pallet in position, remove the wooden blocks securing the large wheels, and then move the machine backward to unload it from the pallet.

3.2 Squeegee Installation

Step 1: Park the machine on a flat ground.

Step 2: Pass the scraper fixing screw through the tripod eye hole and tighten it with a plastic knob;

Step 3: Insert the other end of the suction hose into the suction port of the squeegee;

Step 4: Check the rubber strips and make necessary adjustments if needed.


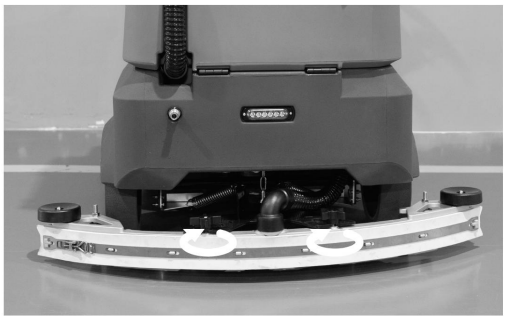
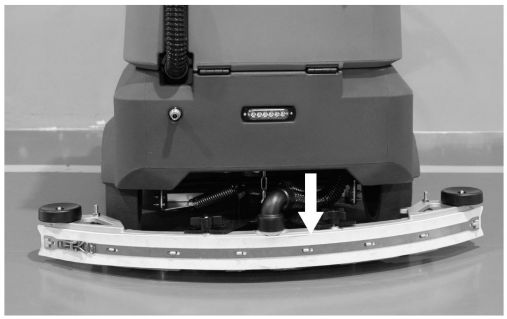

3.3 Connecting the battery cable

Step 1: Open the sewage tank and check whether the wire harness on the battery is connected;

Step 2: Connect the disconnected battery poles in series. Please note that the positive (+) port is red and the

negative (-) port is black. After the connection is completed, lower the sewage tank.

Note: Due to the different distances of the logistics routes, the battery cable has been disconnected at the factory to avoid battery loss during long-distance travel.

4 Pre-Use Inspection

4.1 Check Battery



After turning on the power key switch, the battery gauge will display the current voltage of the battery. When the voltage is approximately 21V or only the last bar remains, please charge it promptly.

Warning: During battery use, deep discharge can lead to reduced battery capacity and shortened service life.

4.2 Check Cleaning Water Level

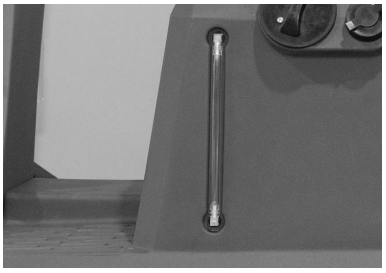

Warning: Please ensure sufficient water and avoid using the suction motor without water, as the motor may draw in dust. In severe cases, the suction motor may become noisy or have insufficient suction power.

4.3 Check Sewage Water Level



Warning: Please pay attention to the sewage water level. When the water level reaches the float position of the water level sensor, the suction motor will stop working.

Please empty the sewage promptly.

4.4 Check Brush Plate Wear



Warning: When the length of the brush plate reaches the red warning line, please replace the brush plate promptly.

4.5 Check Rubber Strip Wear

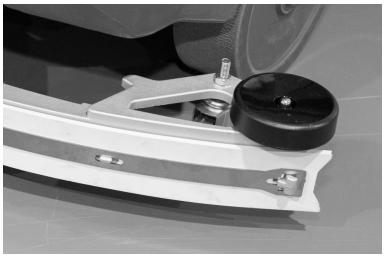

Check if the strips are damaged, deformed, aged, or cracked. If so, please replace them promptly.

5 Operating Instructions

5.1 Driving

Step 1: Turn on the main power switch of the machine;

Step 2: Rotate the forward/reverse switch as needed and gently press the accelerator pedal to move the machine forward and backward.

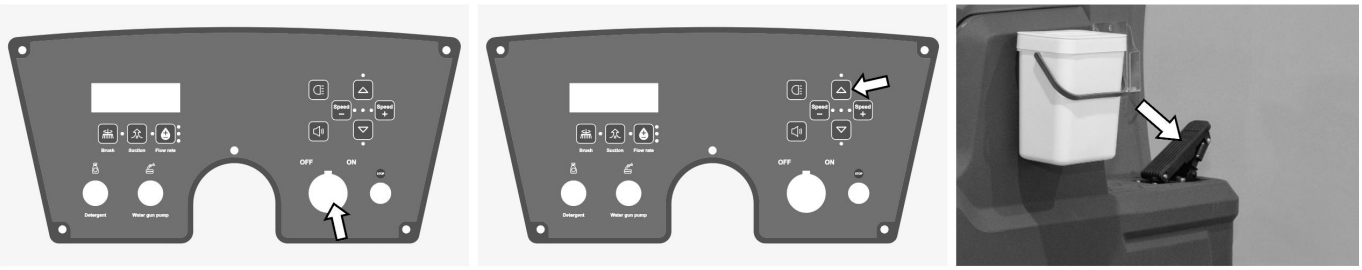

Warning: When the machine needs to move backward or change position, the brush plate and scraper should be lifted from the ground to avoid brush plate wear and deformation of the rubber strips or scraper metal parts.

5.2 Cleaning Work

Before starting the cleaning operation, fill the machine's clean water tank with a sufficient amount of clean water.

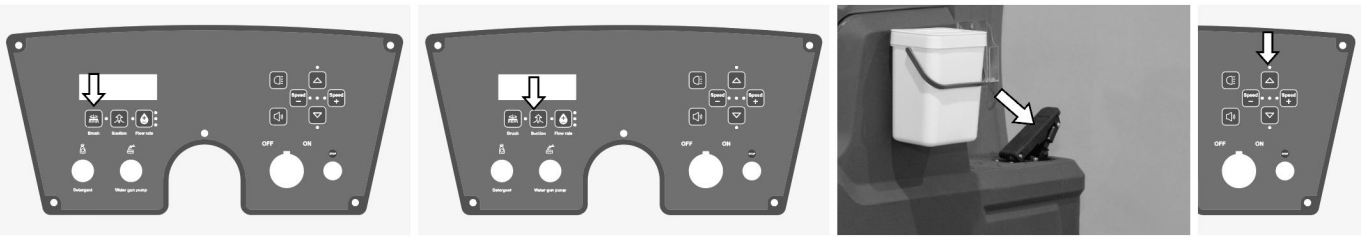

Step 1: Turn on the key switch to power up the entire machine.

Step 2: Press the brush disk button to activate the brush disk motor, and the brush disk will automatically lower to the ground.

Step 3: Press the water suction button, and the water squeegee will automatically lower, with the water suction motor starting to work.

Step 4: Hold the steering wheel and gently press down on the accelerator pedal. Keep the machine running smoothly.

Note: The driving speed of the machine can be adjusted using the speed +/− buttons on the panel. Do not drive too fast.

Avoid keeping the machine fixed in the same position where the brush plate is working for an extended period, as this may leave unnecessary marks on the ground.

5.3 Usage of the Water Cannon Rinsing Function

Step 1: Take out the water cannon and the connecting hose from the cover plate on the sewage tank.
Step 2: Connect one end of the hose to the water pump interface at the lower back of the machine and tighten it clockwise.
Step 3: With the machine powered on, press the water cannon pump button, and the water cannon pump will start operating.
Step 4: Pick up the water cannon, aim it at the area that needs rinsing, and press the trigger. Clean water will be pumped out.


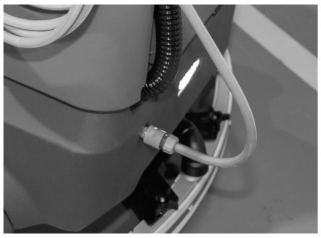
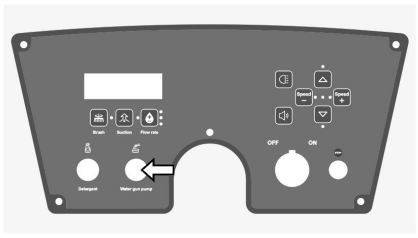


Note: Before using the rinsing function, check the clean water level gauge to ensure there is sufficient clean water. Stop using it immediately once the clean water is depleted.

5.4 Usage of Detergent

With the machine powered on, press the detergent button, and the detergent will be pumped onto the floor. It will work in conjunction with the brush disk to clean the floor.
Press the detergent button again to turn off this function.

Note: Before using this function, make sure there is enough detergent in the detergent bottle.
Note: The detergent is generally used on floors that require heavy-duty cleaning.

5.5 Draining Sewage

Step 1: Push the machine to a location that meets sewage discharge standards, stop the machine, and turn off the power;
Step 2: Remove the sewage hose from the clip at the rear of the machine, place it downward, open the hose cap, and drain the water. The inner wall of the water tank can be appropriately rinsed with clean water.

Note: When rinsing the recovery water tank, avoid splashing water into the suction port to prevent the suction port motor from burning out.

5.6 Shutdown

Step 1: Empty the water from both water tanks;
Step 2: Drive the machine to a flat ground;

Step 3: Turn off the power switch and remove the key.

5.7 Charging

The correct method to charge the battery is to first plug in the battery and then the power source; after charging, first cut off the power and then unplug the battery plug;

The power system of this floor scrubber consists of four 6V maintenance-free lead-acid batteries connected in series, with a system voltage of 24V;

After the machine runs for a period of time, the battery charge will decrease. When the last two light columns on the power gauge turn red, or the voltage drops below 21V, it means the battery is low and needs to be charged promptly;

When maintaining the battery, please wear protective gloves to avoid contact with acidic substances in the battery;

Check if the battery connecting wires are worn or if the contacts are loose, and replace them if necessary;

The battery terminals should be kept clean and dry, free from debris and dust coverage, otherwise, it may cause significant damage to the battery and, in severe cases, burn out the battery;

To ensure the battery has a long service life, it should be charged promptly after the machine is finished. Deep discharge is strictly prohibited;

When the machine is not used for a long time, please fully charge the battery and disconnect it from the positive (+) terminal for storage.

Warning: During battery use, deep discharge can lead to reduced battery capacity and shortened service life.

If the machine is not used for a long time (more than 15 days), it is necessary to cut off the connecting wires on the battery and wrap them with insulating tape to prevent the battery from being damaged due to long-term non-use.

6 Cleaning and Maintenance

Proper cleaning and maintenance will extend the machine's service life, so please regularly inspect and clean the machine.

6.1 Cleaning

Step 1: Check and clean the wheel assembly, removing any entangled objects;

Step 2: Regularly clean the sewage tank and sewage pipe, rinsing out dirt from the tank and blockages from the pipe with water;

Step 3: Regularly clean the dirt under the rubber strips and wipe the rubber strips with a cotton cloth;

Step 4: Regularly inspect the water filter. When there are impurities on the transparent cover, rotate and unscrew the cover, then repeatedly rinse the cover and filter screen with clean water.

Warning:

The machine is not a fully waterproof device. Do not directly flush the machine with water, as this may cause the machine to short-circuit or burn out the original electrical components.

6.2 Maintenance

6.2.1 Replacement and installation of brush

Removal of Bursh

Step 1: Park the machine on flat ground, step on the brush disc lifting pedal, and lift the brush disc to lift it off the ground;

Step 2: Hold the two ends of the brush disc with both hands and rotate it quickly counterclockwise. The brush disc will separate from the flange buckle and can be removed.

IInstallation of Bursh

Step 1: Place the brush disc to be replaced under the brush disc cover;

Step 2: Step on the disc lifting pedal and lower the disc cover to make it touch the ground;

Step 3: Hold the two ends of the brush with both hands and rotate it in any direction. When the brush disc is fastened to the flange and cannot be rotated, the brush disc has been tightened. Complete the installation.

6.2.2 Replacement and Installation of Rubber Strips

Step 1: Park the machine on a flat ground, turn off the main power switch, and ensure the machine is powered off.

Step 2: Lower the squeegee assembly.

Step 3: Rotate the plastic knob counterclockwise to remove the wiper assembly.

Removal of Rubber Strips

Step 1: Unscrew the orange knob of the wiper and remove the caster wheel.

Step 2: Lift the lever of the rubber strip press plate and remove the press plate.

Step 3: Remove the base plate of the wiper assembly and remove the front and rear rubber strips of the wiper.

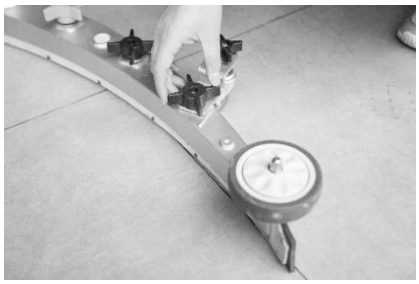

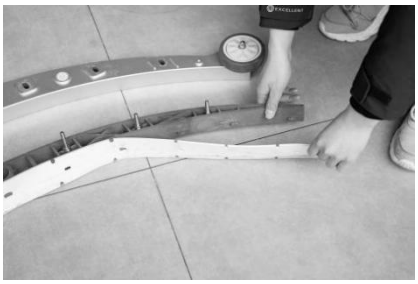

Installation of Rubber Strips

Step 1: Align the holes of the front rubber strip with the protrusions of the wiper plastic part and fix the plastic base plate to the base plate of the wiper.

Step 2: Align the holes of the rear rubber strip with the protrusions of the wiper plastic part.

Step 3: Install the rubber strip press plate and lock the buckle.

Step 4: Install the wiper caster wheel.




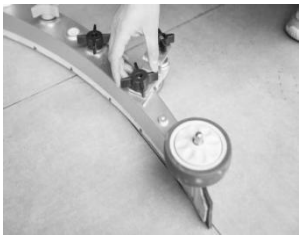

6.2.3 Installation of Wiper Caster Wheel

Step 1: Lower the wiper assembly and observe if the rubber strip can touch the ground.

Step 2: Push the machine forward to check if the rubber strip is slightly bent and ensure there is no gap.

Step 3: If there is a gap between the rubber strip and the ground, adjust the assembly upward via the wiper caster wheel.

Step 4: If the rubber strip is too close to the ground, adjust the assembly downward via the wiper caster wheel.


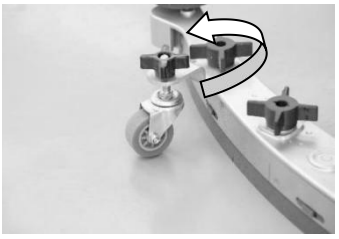

7 Transportation & Storage

7.1 Transportation

- Lift the machine and accessories on a pallet using a forklift. Empty both tanks before transport.
- Ensure firm binding and a stable center of gravity to prevent slipping and collision damage. Use soft pads or hard cardboard between the machine and transport vehicle surfaces.
- Handle gently during loading and unloading. Avoid dropping, rolling, pressing, or inverting the machine.

7.2 Storage

- Clean the machine before storage .
- For long-term storage, perform anti-rust treatment on easily corroded parts and apply butter.

- If the machine won't be used within 7 days, store it fully charged in a clean, dry, and flammable-free area.
- For extended non-use, fully charge the battery, disconnect it, and store at above 0°C room temperature, charging monthly.
- In cold areas, empty both clean water and sewage tanks to prevent tank cracking from freezing.

8 Maintenance Schedule

The following table indicates the responsible person for each maintenance procedure.

O = Operator, T = Specially Trained Personnel

Interval Periods	Responsible Person	Description	Procedures
Daily	O	Brush Disc / Needle Block Cleaning Pad	Check the height of the brush disc / needle block
	O	Recovery tank	Inspect for damage, wear, or debris
100 Hours	T	Recovery tank Seals	Inspect for damage and wear
200 Hours	T	Maintenance-free Battery Electrodes and Wiring	Inspect and clean
500 Hours	T	Vacuum Motor	Check motor brushes (initially after 500 hours of operation, then every 100 hours thereafter)
	T	Brush Motor	Check motor brushes (initially after 500 hours of operation, then every 100 hours thereafter)
	T	Drive Motor	Check motor brushes (initially after 500 hours of operation, then every 100 hours thereafter)
	T	Wheels	Inspect for damage and wear

Note: In dusty and extreme conditions, more frequent maintenance may be required.

9 Troubleshooting

Problem	Cause	Solution
The machine fails to work.	The switch is not turned on or is damaged.	Use the key to turn on the switch or replace the switch.
	The suction disc motor button is not turned on or is damaged.	Turn on the switch or replace the switch.
	The suction motor button is not turned on or is damaged.	Turn on the switch or replace the switch.
	The battery is dead or damaged.	Please charge or replace the battery.
	The overload reset switch trips off.	Remove short circuit fault and press down the overload reset switch.
The charger does not work.	The plug is not connected to the power supply.	Check the plug connection.
	The positive and negative connection wires are connected incorrectly.	Connect the positive and negative poles correctly.
	The charger fails.	Refer to charger's fault code.
The brush disc motor does not work.	The brush disc is lifted off the ground or the brush disc motor button is damaged.	Replace the micro switch of the brush disc motor.
	The motor switch is damaged	Replace the motor micro switch.
	The overload reset switch trips off.	Troubleshoot, and press down the overload reset switch.
	Wear of motor's carbon brush	Please contact the Service Center.
	The joint of brush disc motor is loose.	Fix the joint again.
	The brush disc motor is damaged.	Replace the motor.
The machine cannot move forward.	The steering wheel is damaged.	Replace the steering wheel.
	The large caster is damaged.	Replace the big caster.
	The adjusting nut of brush disc is loose.	Re-adjust the brush disc's adjusting nut.
	The suction motor is damaged.	Replace the suction motor.
	The Recovery tank is full.	Discharge the sewage.
Suction is insufficient.	The Recovery tank is full or the suction pipe is damaged.	Drain the Recovery tank or replace the suction pipe.
	The drain pipe cover is not sealed.	Re-cover the drain pipe cover.
Problem	**Cause**	**Solution**

	The sewage filter screen in the Recovery tank is blocked.	Clean the sewage filter screen.
	Foreign matters at the seal of the sewage pipe cover.	Remove the foreign matters and re-cover the sewage pipe cover.
	Wear of suction rake strip	Replace or replace the suction rake strip.
	The suction rake strip cannot be bent properly.	Adjust the height of suction rake strip.
	The suction motor is damaged.	Replace the suction motor.
	Foreign matters at the sewage guide cover	Clean off the foreign matters in the sewage guide cover.
	The battery level is low.	Charge the battery.
The running time is shortened.	The battery level is low.	Please fully charge the battery.
	The battery fails.	Replace the battery.
	The battery needs maintenance.	Refer to the "Battery Maintenance".
	The battery charger fails.	Maintenance or replacement of battery charger
Little water or no water is flowing out.	Filter screen of the solution tank	Clean the filter screen of the solution tank .
	The water valve switch is broken.	Replace the water valve switch.
	he solenoid valve is broken.	Replace the solenoid valve.

10 Exploded Views

Main Body

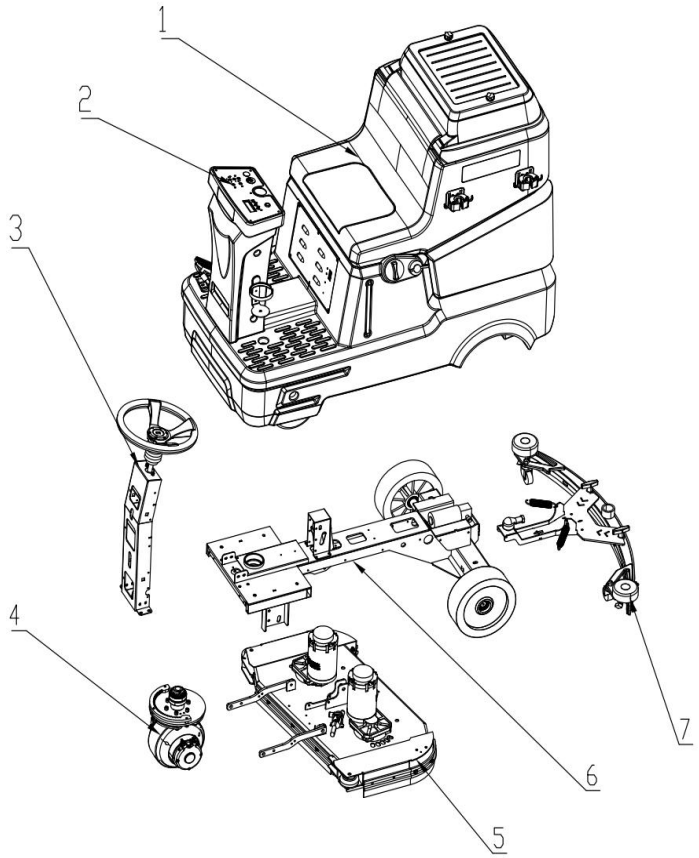

No	Item	Qty
1	Rotomolding Assembly	1
2	Panel Assembly	1
3	Head Assembly	1
4	Front Drive Motor Assembly	1
5	Brush Motor Mounting Plate Assembly	1
6	Chassis Assembly	1
7	Squeegee Assembly	1

01.Rotomolding Assembly

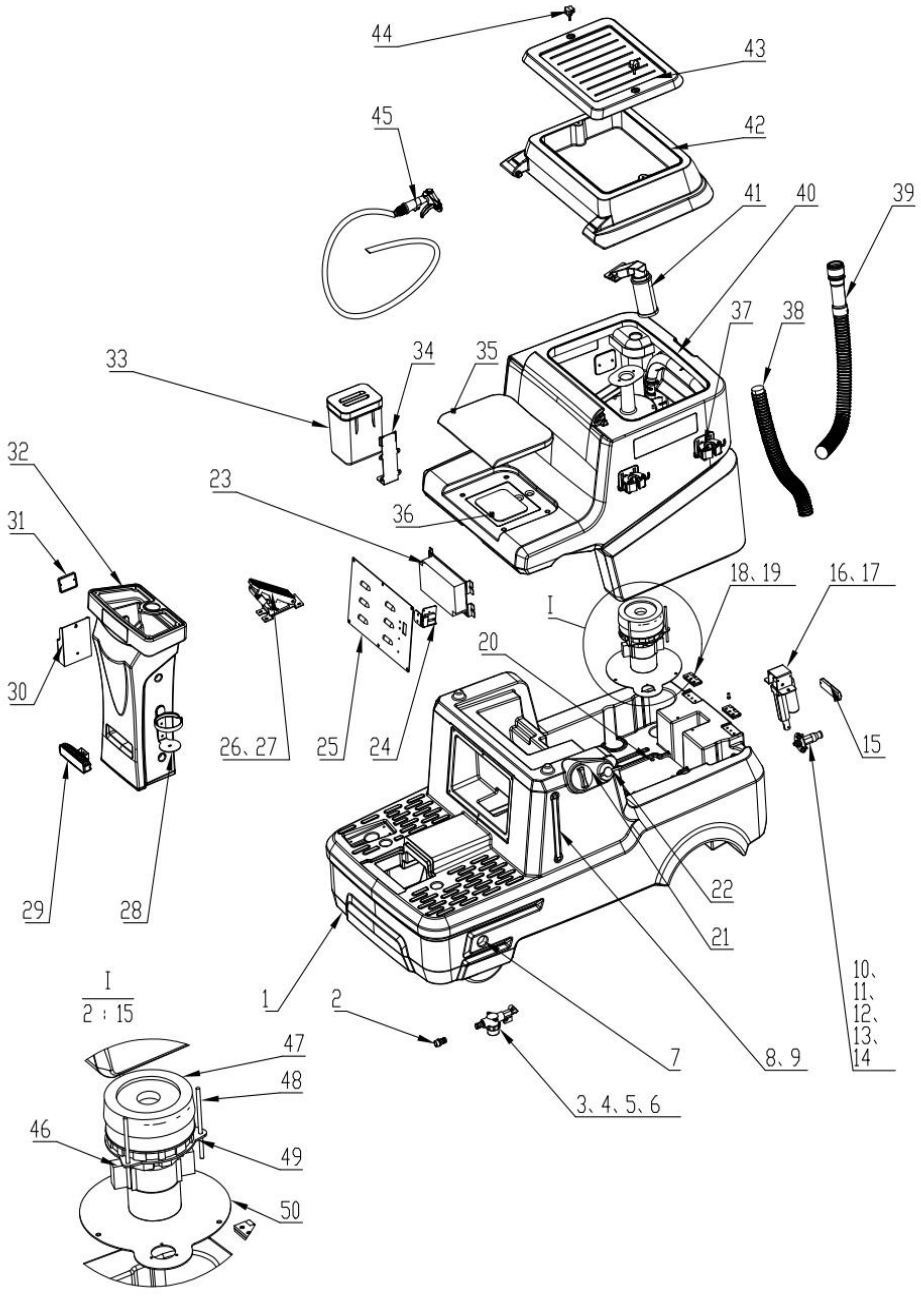
44
43
45
42
41
40
39
37
38
33
34
35
32
23
36
31
18、19
16、17
I
20
30
26、27
25
24
15
29
28
22
21
I
2：15
1
2
10、
11、
12、
13、
14
7
8、9
3、4、5、6
47
48
46
49
50

No	Item	Qty
1	Fresh water tank	1
2	1/2" male thread 16 mm barb fitting	1
3	3/8" male thread 16 mm barb fitting	1
4	Filter	1
5	Ball valve	3
6	3/8" male thread 16 mm barb elbow	1
7	Low water level gauge	18
8	Liquid level tube	1
9	Equal elbow	2
10	Pneumatic quick connect, 1/2" male thread	1
11	XD120-028-000 Water gun connector mounting plate	1
12	Check valve	1
13	Water gun quick connect	1
14	M6×16 hex socket head cap bolt	3
15	Rear tail light	1
16	XD120-013-000 Squeegee lift motor mounting bracket	1
17	Squeegee lift linear actuator motor	1
18	Hinge	2
19	M6×16 cross recessed countersunk head bolt	16
20	XD120-027-000 Water pump top cover plate	1
21	Filling port cover	1
22	Filling hose	1
23	Controller	1
24	Charging port plug	1
25	XD120-018-000 Controller cover plate	1
26	Accelerator pedal	3
27	XD120-015-000 Accelerator pedal mounting bracket	1
28	Cup holder	1
29	Headlight	1
30	Phone holder	1
31	USB charging port	1
32	Head	1
33	Towel bucket	1
34	XD120-033-000 Towel bucket mounting bracket	1
35	Seat cushion	1
36	Gravity sensor module	1
37	Mop clip	3
38	Vacuum hose	1
39	Drain hose	1
40	Waste water tank	1
41	Float cage	1
42	Waste water tank cover	1
43	Toolbox cover	1
44	Star knob M6×30-00	2
45	Water gun (with hose)	1
46	Suction motor	1
47	Sealing washer	1
48	Fan fixing screw	3
49	XD120-032-000 Fan mounting plate	1
50	XD120-029-000 Fan compartment cover plate	1

02. Panel Assembly

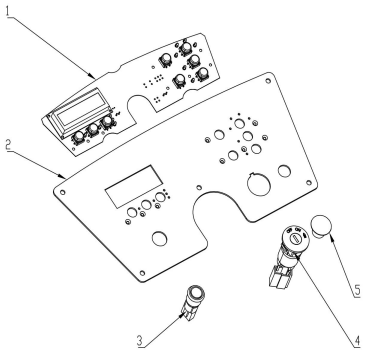

No	Item	Qty
1	Control Panel	1
2	DY120-060-000 Operation Panel	1
3	Metal Button	1
4	Key Switch	1
5	Emergency Stop Switch	1

03.Head Assembly

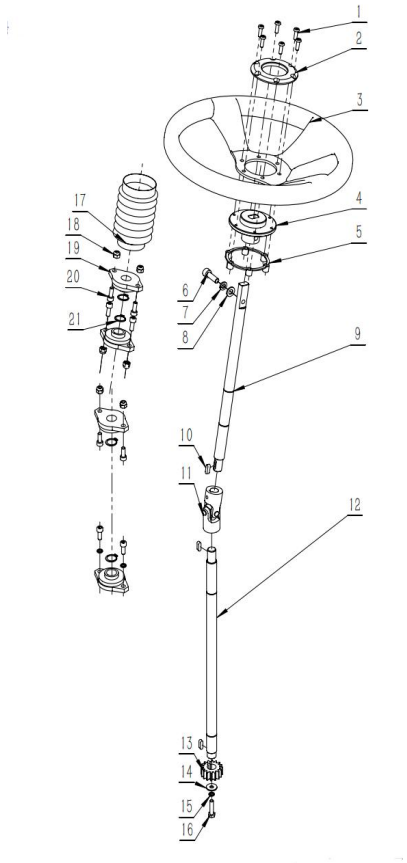

No	Item	Qty
1	Button Head Hexagon Socket Screw M5×15	6
2	Steering Wheel Cover	1
3	Steering Wheel	1
4	Steering Wheel Mounting Flange	1
5	Screw Cover Cap	1
6	Hexagon Socket Head Cap Bolt M8×25	1
7	M8 Spring Washer	2

8	M8 Flat Washer	1
9	Steering Upper Shaft	1
10	Parallel Key 5×5×16	3
11	Universal Joint	1
12	Steering Lower Shaft	1
13	Steering Gear	1
14	M6 Flat Washer	1
15	M6 Spring Washer	3
16	Hexagon Head Bolt M6×25	1
17	Steering Column Protective Sleeve	1
18	M6 Self-Locking Nut	6
19	Diamond Bearing Housing	4
20	Hexagon Socket Head Cap Bolt M6×16	8
21	Shaft Circlip	4

04.Front Drive Motor Assembly

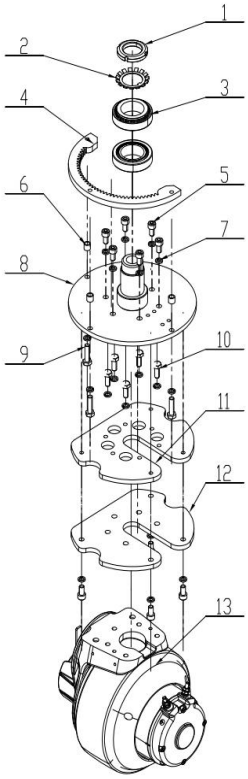

No	Item	Qty
1	Locknut M36×1.5	1
2	Lock Washer 036	1
3	Tapered Roller Thrust Bearing 32008X	2
4	XD120-007-000 Steering Gear	1
5	M8×16 Hexagon Socket Head Cap Bolt	9
6	Spacer Steel Sleeve	3
7	M8 Spring Washer	17
8	XD120-052-000 Front Wheel Swivel Base Weldment	1
9	M8×25 Hexagon Head Bolt	3
10	M8×16 Hexagon Head Bolt	5
11	XD120-050-000 Front Drive Mounting Plate	1
12	XD120-051-000 Front Drive Mounting Adapter Plate	1
13	Front Drive Motor	1

05.Brush Motor Mounting Plate Assembly

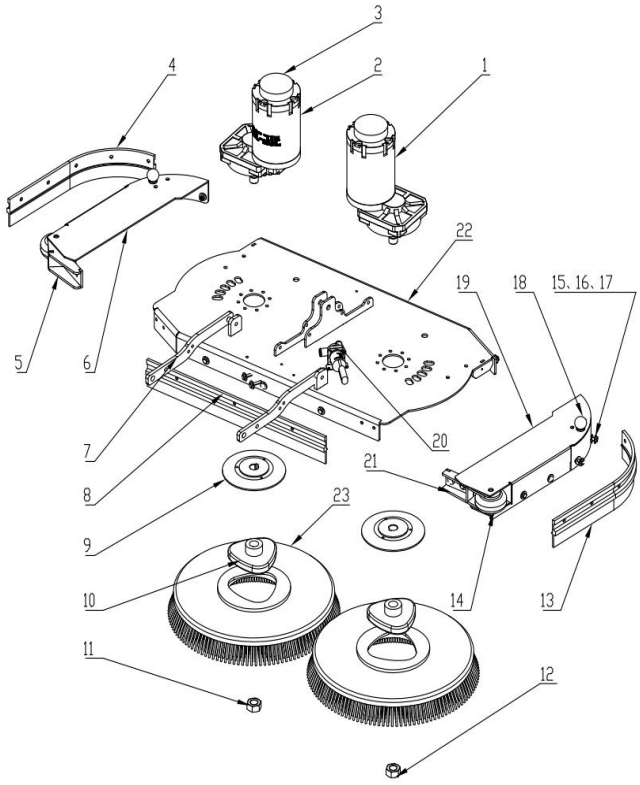

No	Item	Qty
1	Brush Motor 380W (Forward Rotation)	1
2	Brush Motor 380W (Reverse Rotation)	1
3	Shock Absorbing Foam	2
4	Right Side Debris Guard	1
5	XD120-022-000 Brush Deck Right Side Cover Mounting Bracket	1
6	XD120-039-000 Brush Deck Right Side Cover Weldment	1
7	XD120-009-000 Disc Brush Lifting Arm	2
8	Front Brush Debris Guard	1
9	XD120-047-000 Brush Flange Mount	2
10	Brush Buckle	2
11	M20 Left-Hand Nut	1
12	M20 Right-Hand Nut	1
13	Left Side Debris Guard	1
14	3-inch Bumper Wheel	2
15	M6×16 Hexagon Socket Head Cap Bolt	19
16	M6 Washer	30
17	M6 Self-Locking Nut	19
18	Hand Pull Handle	2
19	XD120-043-000 Brush Deck Left Side Cover Weldment	1
20	Solenoid Water Valve	1
21	XD120-023-000 Brush Deck Left Side Cover Mounting Bracket Weldment	1
22	XD120-037-000 Motor Mounting Plate Weldment	1
23	Brush	2

06.Chassis Assembly

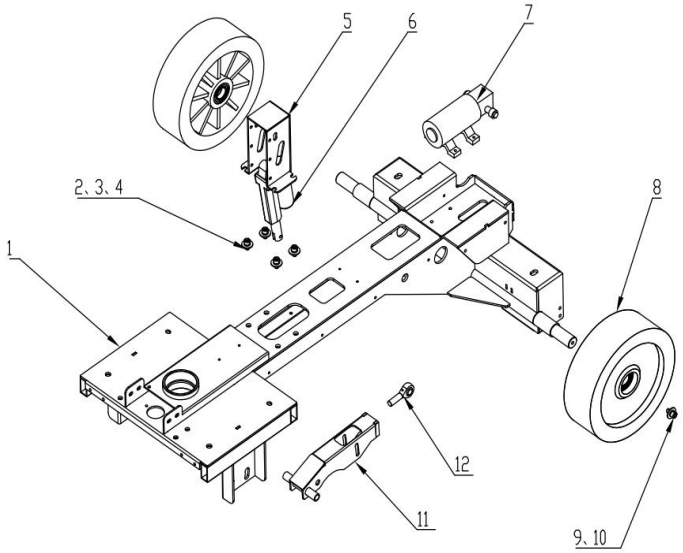

No	Item	Qty
1	XD120-001-000 Chassis Weldment:	1
2	M8×16 Hexagon Socket Head Cap Bolt	4
3	M8 Spring Washer	6
4	M8 Flat Washer	4
5	XD120-016-000 Disc Brush Lift Motor Bracket Weldment	1
6	Disc Brush Lift Motor	1
7	Water Pump	1
8	Rear Wheel (with Bearing)	2
9	M8×20 Hexagon Head Bolt	2
10	M8 Large Washer	2
11	XD120-021-000 Disc Brush Lift Linkage Weldment	1
12	Spherical Plain Bearing / Rod End Joint Bearing	1

07.Squeegee Assembly

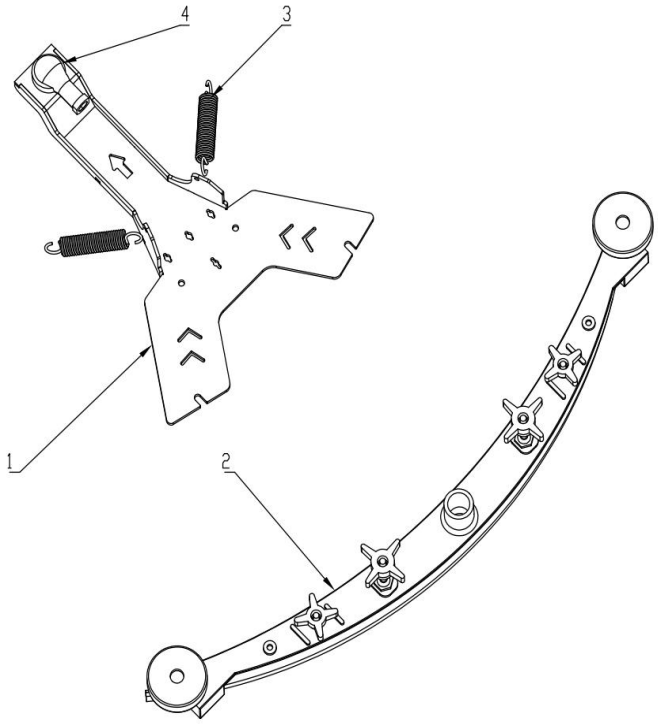

No	Item	Qty
1	DY120-061-000920 Squeegee Lift Bracket Weldment	1
2	920 Squeegee	1
3	Tail Swing Tension Spring	2
4	Ball Joint Rod End Bearing	1

11 EC DeclarationofConformity

EC Declaration of Conformity

Model Name:KRROSC1300

Model:Scrubber

Brand:KREMER

We Matos Nederland B.V.

Declare under our sole responsibility that this product is in conformity and accordance with the following standards and regulations.

The under signed is responsible for the compilation of the technical documentation.

Satisfies the requirement oft he Council Directives:

2006/42/EC Machinery Directive/AnnexVIII

2014/30/EU Electromagnetic Compatibility Directive/AnnexII

And conforms to the norms:

ENISO12100:2010;ENIEC60335-1:2023/A11:2023

EN60335-2-72:2012;ENIEC61000-6-1:2019

ENIEC61000-6-3:2021;ENIEC61000-3-2:2019/A1:2021/A2:2024

EN61000-3-3:2013/A1:2019/A2:2021/AC:2022

Signature and Stamp on under signed responsible.

Date:March,2026

Legal Representative:P.Gerrits

Product Warranty Certificate (Main Card)

(This warranty card is the main certificate of warranty service, please keep it properly.)

Warranty regulations:

During the warranty period, faults arising from normal use according to the instruction manual will be repaired free of charge. Please send the product to be repaired with this warranty certificate and invoice to the seller for repair free of charge.

Please kindly understand that, in any one of the following cases during the warranty period, the repair shall be a paid repair.

1. The original warranty certificate and valid invoice cannot be provided.
2. Faults or damages are caused by wrong use and improper repair or modification.
3. Failures or damages are caused by transportation, handling or falling after purchase.
4. Failures or damages are caused by using power sources other than those specified (voltage, frequency, etc.) or abnormal voltages.
5. Machine appearance, or accessories such as dust-proof piece, filter element, electric wire, hose and steel pipe, etc.

During the period stipulated in this warranty, repair will be provided free of charge according to the above agreed conditions. The warranty does not extend to other losses caused by the failures.

User's name: _____

Add: _____

Invoice number: _____

Date of purchase: _____

Seller: _____

Address: _____

Product Warranty Certificate (Secondary Card)

Product information			
Product model and name:			
Factory number:			
User information			
End user:		Tel:	
Address:		Fax:	
E-mail:		Postal code:	
Seller information			
Seller's name: (valid with seal)			
Add:			
Contact:			
Tel:			
Postal code:		Sale date:	

In order to honor the Company's service commitments and relieve worries of users with excellent service, the Company will establish user information files in the Customer Service Computer System.

1. Please be sure to complete the main card and the secondary card of the warranty certificate as soon as possible, and return the secondary card to the Customer Service Department of the Company for filing within 1 month of the purchase of the machine. The mailing address is as follows:

2.If the main card of the warranty certificate or the voucher of purchase of the machine is lost, you may check the Company's User Information Files for all services available.

KREMER

KRROSC1300

SCRUBBER



GEBRUIKERSHANDLEIDING

Voorwoord

Alle modellen zijn bijgevoegd met deze handleiding. Deze handleiding bevat de nodige instructies voor het bedienen en onderhoud van de machine.
Lees en begrijp deze handleiding zorgvuldig voordat u deze machine gebruikt of gebruikt.
Elk nieuw model wordt ook geleverd met een volledige onderdelenhandleiding, die wordt gebruikt bij het vervangen van de onderdelen. Om een tijdige levering te garanderen, volgt u alstublieft de instructies van "Onderdelenbestelmethode" in de onderdelenhandleiding.
Deze machine kan efficiënte service leveren. Door deze instructies te volgen, kan de machine de beste resultaten behalen tegen de laagste kosten:

- Bedien de machine voorzichtig.
- Onderhoud de machine regelmatig volgens de onderhoudsinstructies in de bedieningshandleiding.
- Gebruik onderdelen die door de oorspronkelijke fabriek zijn vervaardigd of van dezelfde kwaliteit voor onderhoud.

Onderdelen en benodigdheden kunnen online, telefonisch, fax of e-mail worden

besteld. Milieubescherming

Gooi alstublieft verpakkingsmaterialen, oude machineonderdelen zoals batterijen, antivries, olie en andere giftige vloeistoffen weg onder het mom de milieuveiligheid te waarborgen volgens uw lokale afvalverwerkingsregels.

Doe alsjeblieft goed werk met het recyclen.

Machinegegevens

Vul het alstublieft in voor toekomstige referentie.

Modelnummer- _____

Machineserienummer-_____

Machine-optie- _____

Verkoopvertegenwoordiger- _____

Tel- van de verkoopvertegenwoordiger _____

Klantnummer- _____

Installatie Datum- _____

Inhoud

1 Veiligheidsmaatregelen .....

12 Productintroductie.....

3

2.1 Toepasselijke scenario's.....3

2.2 Overzicht van het apparaat 3

2.3 Bedieningspaneel en knoppen.....4

2.4 Technisch Parameters.....4

2.5 Verbruiksartikelen en optionele accessoires 5

3 Installatie Gids.....5

3.1 Lossen.....5

3.2 Rakerinstallatie 5

3.3 De batterijkabel aansluiten.....5

4 Pre-Use inspectie 6

4.1 Controleer de accu.....6

4.2 Controleer het waterniveau van het reinigingswater.....6

4.3 Controleer het rioolwaterniveau 6

4.4 Controleer de slijtage van de borstelplaat 6

4.5 Controleer de slijtage van de rubberstrip 6

5 Bedieningsinstructies 7

5.1 Rijden 7

5.2 Schoonmaakwerk.....7

5.3 Gebruik van de waterkanonspoelfunctie.....8

5.4 Gebruik van wasmiddel 8

5.5 Afvoeren van rioolwater 8

5.6 Sluiting 8

5.7 Opladen.....9

6 Schoonmaak en onderhoud 10

6.1 Schoonmaak.....10

6.2 Onderhoud 10

7 Transport & opslag.....11

7.1 Vervoer.....11

7.2 Opslag.....11

8 Onderhoudsschema.....

129 Probleemoplossing.....

... 1

1 Veiligheidsmaatregelen

Deze machine is een commercieel product. Het wordt speciaal gebruikt voor het reinigen van harde vloeren binnenshuis en mag niet voor andere doeleinden worden gebruikt. Zorg ervoor dat je het aanbevolen schuurkussen, borstel en neutrale wasmiddel gebruikt dat geschikt is voor deze machine.
De volgende veiligheidswaarschuwingen en de kop "**Voor veiligheidsoverwegingen**" worden door deze handleiding gebruikt en, volgens hun beschrijvingen, zijn hun functies:
Waarschuwing: waarschuw voor ernstig persoonlijk letsel of overlijdensrisico's of onveilige operaties.

Voor veiligheidsoverwegingen: zaken waar rekening mee gehouden moeten worden bij veilig gebruik van de machine.
De volgende veiligheidsmaatregelen geven situaties aan die potentiële gevaren kunnen vormen voor de bestuurders of apparatuur. Alle operators moeten de volgende veiligheidsmaatregelen lezen, begrijpen en volgen.

Waarschuwing: brand- of explosiegevaar.
- Gebruik geen brandbare vloeistoffen; Gebruik de machine niet in de buurt of op plaatsen met brandbare vloeistoffen, gassen of brandbaar stof.
Deze machine is niet uitgerust met een explosiebestendige motor. Tijdens het opstarten en gebruik zal de elektromotor van deze machine vonken genereren. Als deze machine wordt gebruikt op plaatsen met brandbare gassen, vloeistoffen of brandbaar stof, kan het vlamvlammenbrand of explosie veroorzaken.
- Pak geen brandbare materialen of reactieve metalen op.

Waarschuwing: gevaar van elektrische schok.
- Koppel de accubedrading en de opladerstekker los voordat je de machine repareert.
- Gebruik geen beschadigd stroomsnoer om de accu op te laden. Verander de stekker niet.
- Als het stroomsnoer van de oplader beschadigd of gebroken is, moet deze worden vervangen door de fabrikant of diens onderhoudsmedewerker of vergelijkbaar gekwalificeerd personeel met kwalificaties om gevaren te voorkomen.

Waarschuwing: De roterende borstel loopt. Houd je handen weg. Zet alsjeblieft de stroom uit voordat je de machine repareert.

Voor veiligheidsoverwegingen:
(1) Gebruik de machine niet in de volgende gevallen:
- Contact met brandbare vloeistoffen of dicht bij brandbare gassen, anders kan het tot explosie of flitsbrand leiden.
- Tenzij je getraind en geautoriseerd bent.
- Tenzij de bedieningshandleiding wordt gelezen en begrepen.
- Er zijn geen normale bedrijfsomstandigheden.

(2) Voordat je de machine start:

- Zorg ervoor dat alle veiligheidsvoorzieningen aanwezig zijn en normaal functioneren.

(3) Bij gebruik van de machine:

- Loop alstublieft langzaam bij hellingen of gladde oppervlakken.
- Draag antislipschoenen.
- Rijd alsjeblieft langzamer bij het afslaan.
- Meld direct wanneer de machine beschadigd is of de operatie mislukt.
- Laat kinderen niet op of in de buurt van de machine spelen.
- Let op de mengverhoudingen en de instructies voor de hantering van de chemische containers.
- Rijd niet op hellingen met een helling van meer dan 5% (3°).

(4) Voordat je de machine verlaat of repareert:

- Parkeer de machine op een gladde vloer.
- Zet de machine uit.
- Haal de sleutel eruit.

(5) Bij het repareren van de machine:

- Beweeg geen onderdelen. Draag geen losse tops, shirts of mouwen.
- Koppel de batterijbedrading los voordat je de machine in gebruik neemt.
- Draag beschermende handschoenen en oogbeschermingsmiddelen bij het hanteren van de batterij of de bedrading van de accu.
- Spoel de machine niet door met hogedrukspray of waterleidingen. Dat kan leiden tot een storing van het elektrische systeem.
- Gebruik vervangingsonderdelen die door de fabrikant zijn verstrekt of goedgekeurd.
- Alle onderhoudswerkzaamheden moeten worden uitgevoerd door gekwalificeerd onderhoudspersoneel.
- Verander het oorspronkelijke ontwerp van de machine niet.

(6) Bij het gebruik van vrachtwagens of aanhangers voor het vervoeren van machines:

- Leeg de watertank voor verzending.
- Gebruik de aanbevolen laad-/losseplaats bij het laden en lossen van machines van vrachtwagens of aanhangers.
- Verwijder de batterij voordat je de machine aanraakt.
- Draag de machine alstublieft met hulp van anderen.
- Zet de machine uit.
- Zet de borstelschijfmotor naar de verlaagde stand.
- Zet de machine vast met touwen.

2 Productintroductie

2.1 Toepasselijke scenario's

Deze apparatuur kan in diverse situaties worden gebruikt, geschikt voor commercieel en industrieel gebruik, zoals hotels, scholen, ziekenhuizen, fabrieken, supermarkten, kantoorgebouwen, enzovoort; voor epoxy vloeren, PVC-vloeren, terrazzo, slijtvaste vloeren, tegelcementvloeren, houten vloeren, enzovoort. Vloeren, rubberen vloeren, kunnen worden gebruikt om verschillende vloeren schoon te maken volgens de borstels van verschillende materialen, en er zijn verschillende opties.

2.2 Overzicht van het apparaat

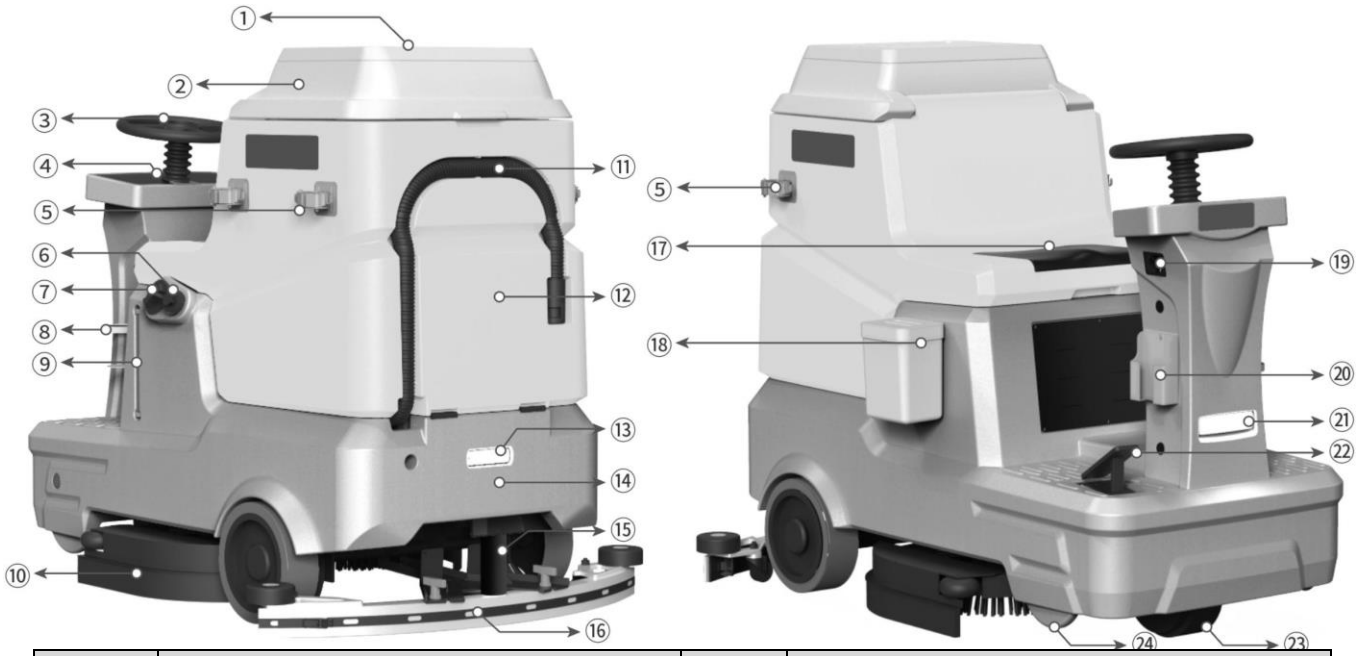

N0.	Naam	N0.	Naam
(1)	Opslagplatform	(13)	Achterlicht
(2)	Deksel van de terugwinningstank	(14)	Bergingstank
(3)	Stuur	(15)	Rioolzuigpijp
(4)	Bedieningspaneel	(16)	Squeegee-component
(5)	Mopclip-uitbreidingspoort	④	Zetel
(6)	Uitschuifbare watervulslang	(18)	Handschoenenkastje
(7)	Watervulinlaat	(19)	NOODSTOP
(8)	Bekerhouder	(20)	Mopclip-uitbreidingspoort
(9)	Schoonwaterpeilmeter	(21)	LED-lamp
(10)	Borstelcomponent	(22)	Gaspedaal
④	Rioolafvoerleiding	(23)	Voorwiel
(12)	Oplossingstank	(24)	Anti-dumping steun

2.3 Bedieningspaneel en knoppen

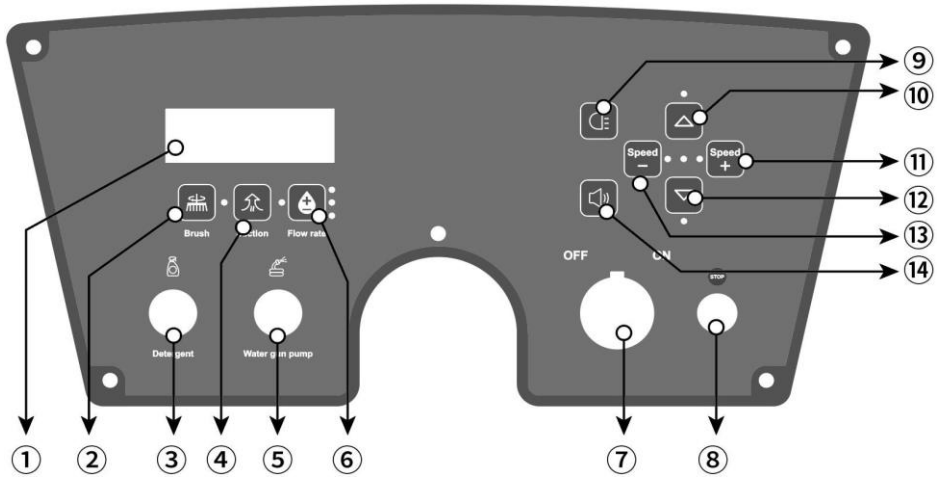

N0.	Naam	Functie
(1)	Elektriciteitsmeter	Toon de stroomspanning en batterijniveau
(2)	Borstelschakelaar	Beheers het openen en sluiten van de borstel
(3)	Detergentschakelaar	Voeg wasmiddel toe
(4)	Zuigschakelaar	Druk op de knop om de zuigmotor te activeren
(5)	Schakelaar voor waterpistoolpomp	Bedien het aan- en uitzetten van de waterpomp
(6)	Debiet	Beheers het watervolume met drie instelbare niveaus
(7)	Sleutelschakelaar	Bedien het aan- en uitzetten van de voeding
(8)	Noodstopknop	Druk om de stroomvoorziening van de hele machine uit te schakelen
(9)	Koplampschakelaar	Bedien het aan- en uitzetten van LED-lampen
(10)	Vooruit-knop	Druk om de machine vooruit te bewegen
(11)	Acceleratieknop	Druk om de snelheid van de machine te verhogen
(12)	Achteruitknop	Druk om de machine achteruit te laten bewegen
(13)	Vertragingsknop	Druk om de snelheid van de machine te verlagen
(14)	Toeterschakelaar	Wissel van de hoorn

2.4 Technische parameters

Naam	Waarde	Naam	Waarde
Reinigingsbreedte	820 mm/16"*2	Vacuümmotor	500 W
Trekkerbreedte	1000 mm	Borstelmotor	380 W*2
Capaciteit van oplossingstank	120 L	Continue werktijd	3~5 uur
Capaciteit van de bergtanks	130 L	Gewicht (inclusief batterij)	280 kg
Batterij	24 V/200 Ah 24 V/150Ah	Maximale dekking per uur	6400 ㎡/u
Aandrijfmotor	750 W	Productgrootte	1700*1000*1300 mm

2.5 Verbruiksartikelen en optionele accessoires

De verbruiksartikelen van deze apparatuur worden in de onderstaande tabel vermeld. Als een van deze apparaten versleten is, moet je deze kopen of vervangen;
Deze apparatuur kan verschillende situaties aan via verschillende optionele accessoires, die je kunt kopen via leveranciers of fabrikanten.

Verbruiksartikelen	Optionele accessoires
Kussenhouder, borstelplaat, rubberen strip, reinigingspad (rood), reinigingskussen (wit)	Padhouder, borstelplaat, reinigingspad (rood), reinigingspad (wit), lithiumbatterij, loodzuur onderhoudsvrije batterij, vloeistof toegevoegde batterij

3 Installatiehandleiding

3.1 Lossen

- Verwijder alstublieft voorzichtig de buitenverpakking om schade aan de machinebehuizing te voorkomen;
- Verwijder de machine niet met geweld van de pallet om schade aan onderdelen te voorkomen;
- Plaats de niet-geladen houten pallet op zijn plek, verwijder de houten blokken die de grote wielen vastzetten, en beweeg vervolgens de machine achteruit om deze van de pallet te lossen.

3.2 Rakerinstallatie

Stap 1: Parkeer de machine op een vlakke ondergrond.
Stap 2: Steek de schraperbevestigingsschroef door het ooggat van het statief en draai deze vast met een plastic knop;
Stap 3: Steek het andere uiteinde van de zuigslang in de zuigpoort van de trekker;
Stap 4: Controleer de rubberen strips en maak indien nodig aanpassingen.


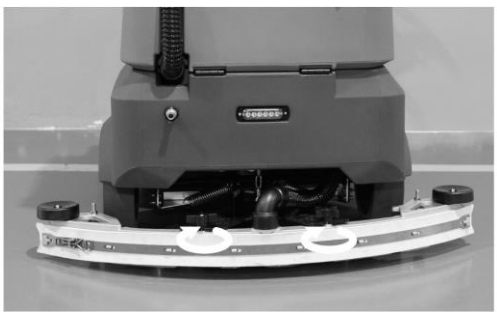
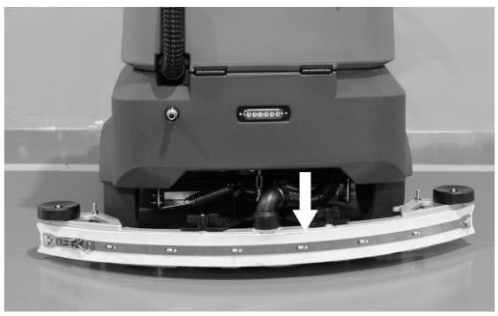

3.3 De batterijkabel aansluiten

Stap 1: Open de riooltank en controleer of de kabelboom van de accu is aangesloten;
Stap 2: Verbind de losgekoppelde batterijpolen in serie. Let op: de positieve (+) poort is rood en de

negatieve (-) poort is zwart. Na voltooiing van de aansluiting laat je de riooltank zakken.

Opmerking: Vanwege de verschillende afstanden van de logistieke routes is de batterijkabel in de fabriek losgekoppeld om batterijverlies tijdens langeafstandsreizen te voorkomen.

4 Pre-Use inspectie

4.1 Controleer de accu



Na het aanzetten van de schakelaar voor de aan/uit-toets toont de batterijmeter de stroomspanning van de batterij. Wanneer de spanning ongeveer 21V is of alleen de laatste balk overblijft, laad hem dan snel op.

Waarschuwing: Tijdens batterijgebruik kan diepe ontlading leiden tot een verminderde batterijcapaciteit en een verkorte gebruiksduur.

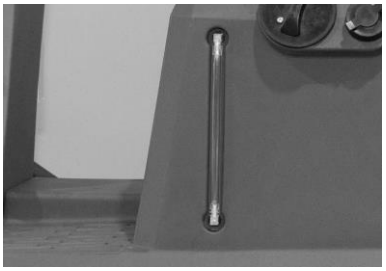

4.2 Controleer het waterniveau van het reinigingswater

Waarschuwing: Zorg voor voldoende water en vermijd het gebruik van de zuigmotor zonder water, omdat de motor stof kan aantrekken. In ernstige gevallen kan de zuigmotor luidruchtig worden of onvoldoende zuigkracht hebben.



4.3 Controleer het rioolwaterniveau

Waarschuwing: Let alstublieft op het rioolwaterpeil. Wanneer het waterniveau de vlotterpositie van de waterpeilsensor bereikt, stopt de zuigmotor met werken.

Leeg het rioolwater alstublieft tijdig.



4.4 Controleer de slijtage van de borstelplaat

Waarschuwing: Wanneer de lengte van de borstelplaat de rode waarschuwingslijn bereikt, vervang dan de borstelplaat direct.

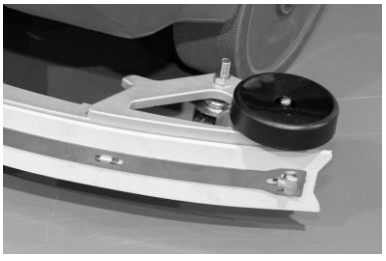

4.5 Controleer de slijtage van de rubberstrip

Controleer of de strips beschadigd, vervormd, oud of gebarsten zijn. Zo ja, vervang ze dan snel.

5 Bedieningsinstructies

5.1 Rijden

Stap 1: Zet de hoofdschakelaar van de machine aan;
Stap 2: Draai de vooruit/achteruit-schakelaar indien nodig en druk voorzichtig het gaspedaal in om de machine heen en weer te bewegen.

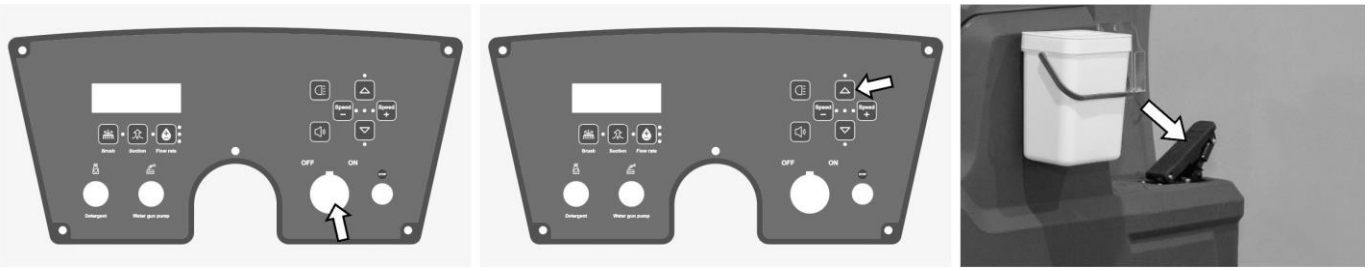

Waarschuwing: Wanneer de machine achteruit moet bewegen of van positie moet veranderen, moeten de borstelplaat en de schraper van de grond worden getild om slijtage van de borstelplaat en vervorming van de rubberen strips of metaalonderdelen van de schrapers te voorkomen.

5.2 Schoonmaakwerk

Vul voordat je met de schoonmaakoperatie begint, de tank voor schoon water van de machine met voldoende schoon water.

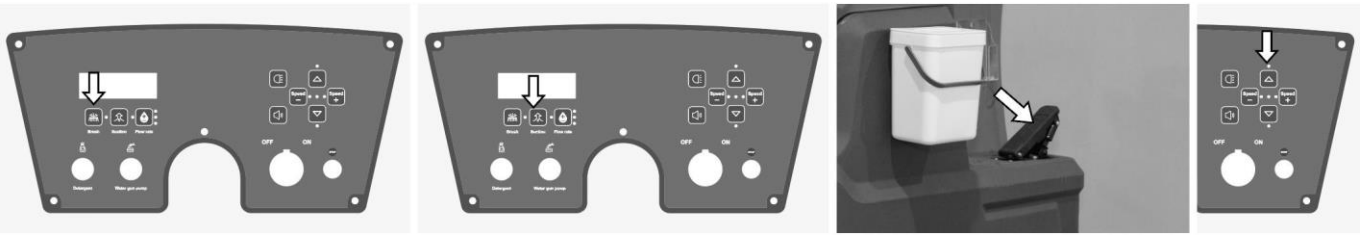

Stap 1: Zet de sleutelschakelaar aan om de hele machine van stroom te voorzien.
Stap 2: Druk op de borstelschijfknop om de borstelschijfmotor te activeren, en de borstelschijf zakt automatisch naar de grond.
Stap 3: Druk op de waterzuigknop, en de watertrekker zakt automatisch omlaag, terwijl de waterzuigmotor begint te werken.
Stap 4: Houd het stuur vast en druk voorzichtig op het gaspedaal. Houd de machine soepel draaiende.

Opmerking: De rijsnelheid van de machine kan worden aangepast met de snelheids+/− knoppen op het paneel. Niet rijden
Te snel.
Vermijd het om de machine langdurig in dezelfde positie te houden waar de borstelplaat werkt, omdat dit onnodige sporen op de grond kan achterlaten.

5.3 Gebruik van de waterkanonspoelfunctie

Stap 1: Haal het waterkanon en de verbindingsslang uit de afdekplaat van de riooltank.
Stap 2: Sluit één uiteinde van de slang aan op de waterpompinterface aan de onderkant van de machine en draai deze met de klok mee vast.
Stap 3: Met de machine aan, druk je op de knop voor de waterkanonpomp en de waterkanonpomp begint te werken.
Stap 4: Pak het waterkanon op, richt het op het gebied dat gespoeld moet worden, en druk op de trekker. Schoon water zal worden uitgepompt.

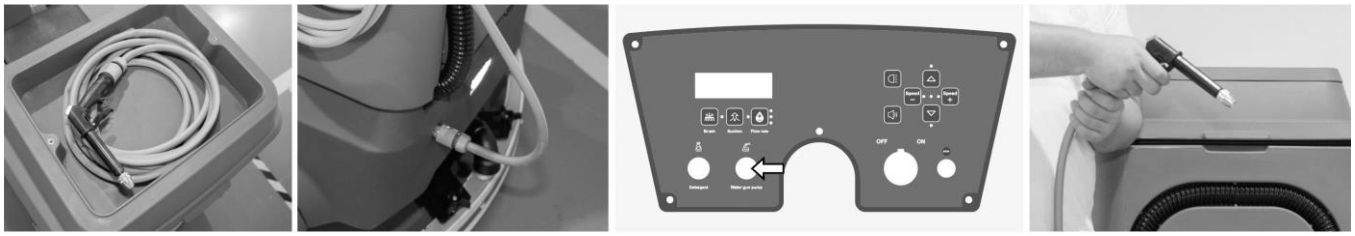

Opmerking: Controleer voordat je de spoelfunctie gebruikt de waterpeilmeter om te controleren of er voldoende schoon water is. Stop onmiddellijk met het gebruik zodra het schone water op is.

5.4 Gebruik van wasmiddel

Met de machine aan, druk je op de wasmiddelknop en het wasmiddel wordt op de vloer gepompt. Het werkt samen met de borstelschijf om de vloer schoon te maken.
Druk opnieuw op de wasmiddelknop om deze functie uit te schakelen.

Opmerking: Controleer voordat je deze functie gebruikt of er voldoende wasmiddel in de wasmiddelfles zit.
Opmerking: Het wasmiddel wordt meestal gebruikt op vloeren die grondig schoongemaakt moeten worden.

5.5 Afvoeren van rioolwater

Stap 1: Duw de machine naar een locatie die voldoet aan de rioollozingsnormen, stop de machine en zet de stroom uit;
Stap 2: Verwijder de rioolslang van de clip aan de achterkant van de machine, leg deze naar beneden, open de slangdop en laat het water aflopen. De binnenwand van de watertank kan op de juiste manier worden afgespoeld met schoon water.

Let op: Vermijd bij het spoelen van de terugwinningswatertank water in de zuigpoort om te voorkomen dat de zuigpoortmotor doorbrandt.

5.6 Sluiting

Stap 1: Leeg het water uit beide watertanks;
Stap 2: Rijd de machine naar een vlakke grond;

Stap 3: Zet de aan/uit-schakelaar uit en haal de sleutel eruit.

5.7 Opladen

De juiste methode om de batterij op te laden is eerst de accu aan te sluiten en daarna de stroombron; Na het opladen sluit je eerst de stroom uit en trek je daarna de accustekker eruit;

Het stroomsysteem van deze vloerreiniger bestaat uit vier 6V onderhoudsvrije loodzuuraccu's die in serie zijn geschakeld, met een systeemspanning van 24V;

Nadat de machine een tijdje draait, neemt de batterijlading af. Wanneer de laatste twee lichtkolommen op de voedingsmeter rood worden of de spanning onder de 21V daalt, betekent dit dat de batterij leeg is en direct moet worden opgeladen;

Draag bij het onderhouden van de batterij beschermende handschoenen om contact met zure stoffen in de batterij te vermijden;

Controleer of de accuverbindingen versleten zijn of dat de contacten los zitten, en vervang ze indien nodig;

De accupolen moeten schoon en droog worden gehouden, vrij van vuil en stof, anders kan dit aanzienlijke schade aan de accu veroorzaken en in ernstige gevallen de accu doorbranden;

Om een lange levensduur van de batterij te garanderen, moet deze direct na afloop van de machine worden opgeladen. Diepe afvoer is strikt verboden;

Als de machine lange tijd niet wordt gebruikt, laad dan de batterij volledig op en koppel hem los van de positieve (+) pool voor opslag.

Waarschuwing: Tijdens batterijgebruik kan diepe ontlading leiden tot een verminderde batterijcapaciteit en een verkorte gebruiksduur.

Als de machine langdurig niet wordt gebruikt (meer dan 15 dagen), is het noodzakelijk om de verbindingsdraden van de batterij door te knippen en ze met isolatietape te verbinden om schade te voorkomen door langdurig niet-gebruik.

6 Schoonmaak en onderhoud

Goed reinigen en onderhouden verlengen de levensduur van de machine, dus inspecteer en maak de machine regelmatig schoon.

6.1 Schoonmaak

Stap 1: Controleer en maak de wielconstructie schoon, verwijder eventuele verstrikte objecten;
Stap 2: Maak de riooltank en rioolbuis regelmatig schoon, spoel vuil en verstoppingen van de buis uit met water;
Stap 3: Maak regelmatig het vuil onder de rubberen strips schoon en veeg de rubberen strips af met een katoenen doek;
Stap 4: Controleer regelmatig het waterfilter. Wanneer er onzuiverheden op de transparante hoes zitten, draai en schroef je de afdekking eraf, spoel je de afdekking en het filterscherm herhaaldelijk af met schoon water.

Waarschuwing:
De machine is geen volledig waterdicht apparaat. Spoel de machine niet direct door met water, want dit kan leiden tot kortsluiting of het doorbranden van de originele elektrische componenten.

6.2 Onderhoud

6.2.1 Vervanging en installatie van de borstel

Verwijdering van Bursh
Stap 1: Parkeer de machine op vlakke grond, zet het borstelschijf-liftpedaal aan en til de borstelschijf op om hem van de grond te tillen;
Stap 2: Houd de twee uiteinden van de borstelschijf met beide handen vast en draai hem snel tegen de klok in. De borstelschijf zal loskomen van de flensgesp en kan worden verwijderd.
Installatie van Bursh
Stap 1: Plaats de borstelschijf die vervangen moet worden onder de borstelschijfdeksel;
Stap 2: Trap op het schijfliftpedaal en laat de schijfhoes zakken zodat deze de grond raakt;
Stap 3: Houd de twee uiteinden van de kwast met beide handen vast en draai hem in elke richting. Wanneer de borstelschijf aan de flens is bevestigd en niet kan worden gedraaid, is de borstelschijf aangedraaid. Maak de installatie af.

6.2.2 Vervanging en installatie van rubberen strips

Stap 1: Parkeer de machine op een vlakke grond, zet de hoofdschakelaar uit en zorg dat de machine uitgeschakeld is.
Stap 2: Laat de trekkerconstructie zakken.
Stap 3: Draai de plastic knop tegen de klok in om de ruitenwisser te verwijderen.
Verwijdering van rubberen strips
Stap 1: Schroef de oranje knop van de ruitenwisser los en verwijder het wielwiel.
Stap 2: Til de hendel van de rubberen strip persplaat op en verwijder de persplaat.

Stap 3: Verwijder de bodemplaat van de ruitenwisserassemblage en verwijder de voor- en achterste rubberstrips van de wisser.

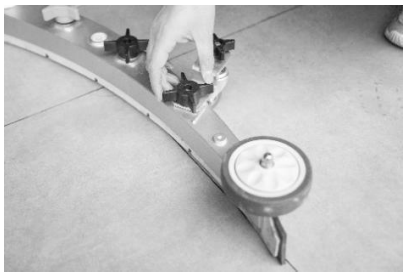

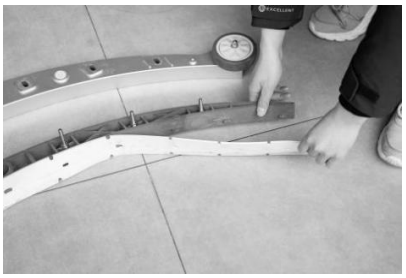

Installatie van rubberen strips




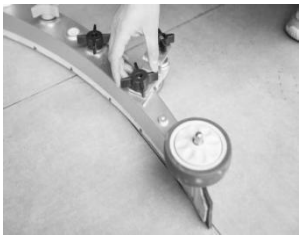

Stap 1: Lijn de gaten van de voorste rubberen strip uit met de uitsteeksels van het plastic ruitenwisser en bevestig de plastic bodemplaat aan de bodemplaat van de ruitenwisser.

Stap 2: Lijn de gaten van de achterste rubberen strip uit met de uitsteeksels van het plastic onderdeel van de ruitenwisser.

Stap 3: Plaats de rubberen strip persplaat en vergrendel de gesp.

Stap 4: Installeer het ruitenwisserwiel.

6.2.3 Installatie van ruitenwisserwiel

Stap 1: Laat de ruitenwisserconstructie zakken en kijk of de rubberen strip de grond kan raken.

Stap 2: Duw de machine naar voren om te controleren of de rubberen strip iets gebogen is en zorg dat er geen opening is.


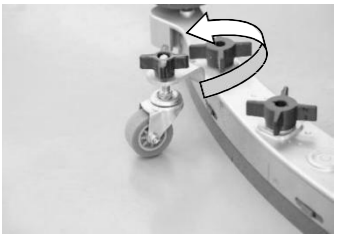

Stap 3: Als er een opening is tussen de rubberen strip en de grond, stel dan de constructie omhoog via het ruitenwisserwiel.

Stap 4: Als de rubberen strip te dicht bij de grond zit, stel je de constructie naar beneden via het ruitenveiserwiel.

7 Transport & opslag

7.1 Vervoer

- Til de machine en accessoires op een pallet met een heftruck. Leeg beide tanks voor transport.
- Zorg voor stevige binding en een stabiel zwaartepunt om uitglijden en schade door botsingen te voorkomen. Gebruik zachte pads of hard karton tussen de machine en het transportvoertuig.
- Hanteer voorzichtig tijdens het laden en lossen. Vermijd het laten vallen, rollen, drukken of omkeren van de machine.

7.2 Opslag

- Maak de machine schoon voordat je hem opbergt.
- Voor langdurige opslag voer je een roestvrije behandeling uit op gemakkelijk gecorrodeerde onderdelen en breng je boter aan.

- Als de machine niet binnen 7 dagen gebruikt wordt, bewaar hem dan volledig opgeladen op een schone, droge en brandbare plek.
- Bij langdurig niet-gebruik laad je de batterij volledig op, koppel je hem los en bewaar je hem bij kamertemperatuur boven de 0 °C, waarbij je hem maandelijks oplaadt.
- In koude gebieden leeg je zowel schoon water als riooltanks om te voorkomen dat de scheuren van de tank bevriezen.

8 Onderhoudsschema

De volgende tabel geeft de verantwoordelijke persoon voor elke onderhoudsprocedure aan. O = Operator, T = Speciaal Getraind Personeel

Intervalperioden	Verantwoordelijk persoon	Beschrijving	Procedures
Dagelijks	O	Borstelschijf / Naaldblok reinigingspad	Controleer de hoogte van de borstelschijf / naaldblok
	O	Bergingstank	Controleer op schade, slijtage of vuil
100 Uur	T	Afdichtingen van de bergtank	Inspecteer op schade en slijtage
200 Uur	T	Onderhoudsvrije batterij-elektroden en bedrading	Inspecteren en schoonmaken
500 Uur	T	Vacuümmotor	Controleer de motorborstels (eerst na 500 uur gebruik, daarna elke 100 uur)
	T	Borstelmotor	Controleer de motorborstels (eerst na 500 uur gebruik, daarna elke 100 uur)
	T	Aandrijfmotor	Controleer de motorborstels (eerst na 500 uur gebruik, daarna elke 100 uur)
	T	Wielen	Inspecteer op schade en slijtage

Opmerking: Bij stoffige en extreme omstandigheden kan frequenter onderhoud nodig zijn.

9 Probleemoplossing

Probleem	Oorzaak	Oplossing
De machine werkt niet.	De schakelaar staat niet aan of is beschadigd.	Gebruik de sleutel om de schakelaar aan te zetten of de schakelaar te vervangen.
	De zuigschijfmotorknop staat niet aan of is beschadigd.	Zet de schakelaar aan of vervang hem.
	De zuigmotorknop staat niet aan of is beschadigd.	Zet de schakelaar aan of vervang hem.
	De accu is leeg of beschadigd.	Laad de accu op of vervang deze alstublieft.
	De overload-reset schakelt uit.	Verwijder de kortsluitingsfout en druk de overbelastingsreset in.
De oplader werkt niet.	De stekker is niet aangesloten op de voeding.	Controleer de stekkerverbinding.
	De positieve en negatieve aansluitingen zijn verkeerd aangesloten.	Verbind de plus- en minpolen correct.
	De oplader faalt.	Raadpleeg de foutcode van de oplader.
De borstelschijfmotor werkt niet.	De borstelschijf wordt van de grond getild of de knop van de borstelschijfmotor raakt beschadigd.	Vervang de microschakelaar van de borstelschijfmotor.
	De motorschakelaar is beschadigd	Vervang de microschakelaar van de motor.
	De overload-reset schakelt uit.	Onderzoek het probleem op en druk de overbelasting-resetknop in.
	Slijtage van de koolstofborstel van de motor	Neem contact op met het Service Center.
	De verbinding van de borstelschijfmotor is los.	Repareer het gewricht opnieuw.
	De borstelschijfmotor is beschadigd.	Vervang de motor.
De machine kan niet vooruit.	Het stuur is beschadigd.	Vervang het stuurwiel.
	De grote caster is beschadigd.	Vervang de grote wiel.
	De verstelmoer van de borstelschijf zit los.	Stel de verstelmoer van de borstelschijf opnieuw in.
	De zuigmotor is beschadigd.	Vervang de zuigmotor.
	De Hersteltank is vol.	Loos het rioolwater af.
Zuigkracht is onvoldoende.	De Recovery-tank is vol of de zuigpijp is beschadigd.	Laat de Recovery Tank leeg of vervang de zuigpijp.
	De afvoerbuisafdekking is niet afgesloten.	Dek de afvoerbuis opnieuw af.
Probleem	**Oorzaak**	**Oplossing**

	Het rioolfilterfilter in de terugwinningstank is geblokkeerd.	Maak het rioolfilterfilter schoon.
	Vreemde stoffen bij de afdichting van de afsluiter van de afvoerleiding.	Verwijder de vreemde materialen en bedek de afdekking van de rioolleiding.
	Slijtage van de zuigharkstrip	Vervang of vervang de zuigharkstrip.
	De zuigharkstrip kan niet goed worden gebogen.	Stel de hoogte van de zuigharkstrip aan.
	De zuigmotor is beschadigd.	Vervang de zuigmotor.
	Buitenlandse zaken bij de rioolgidsomslag	Maak de vreemde stoffen uit de rioolgeleider schoon.
	Het batterijniveau is laag.	Laad de batterij op.
De speelduur is verkort.	Het batterijniveau is laag.	Laad de batterij volledig op.
	De batterij gaat kapot.	Vervang de batterij.
	De accu heeft onderhoud nodig.	Zie de "Batterijonderhoud".
	De acculader faalt.	Onderhoud of vervanging van de acculader
Er stroomt weinig water of geen water uit.	Filterfilter van de oplossingstank	Maak het filterfilter van de oplossingstank schoon.
	De schakelaar voor het waterventiel is kapot.	Vervang de schakelaar van het waterventiel.
	De solenoïdeklep is kapot.	Vervang het magneetklep.

10 Explodeerde Views

Hoofdlichaam

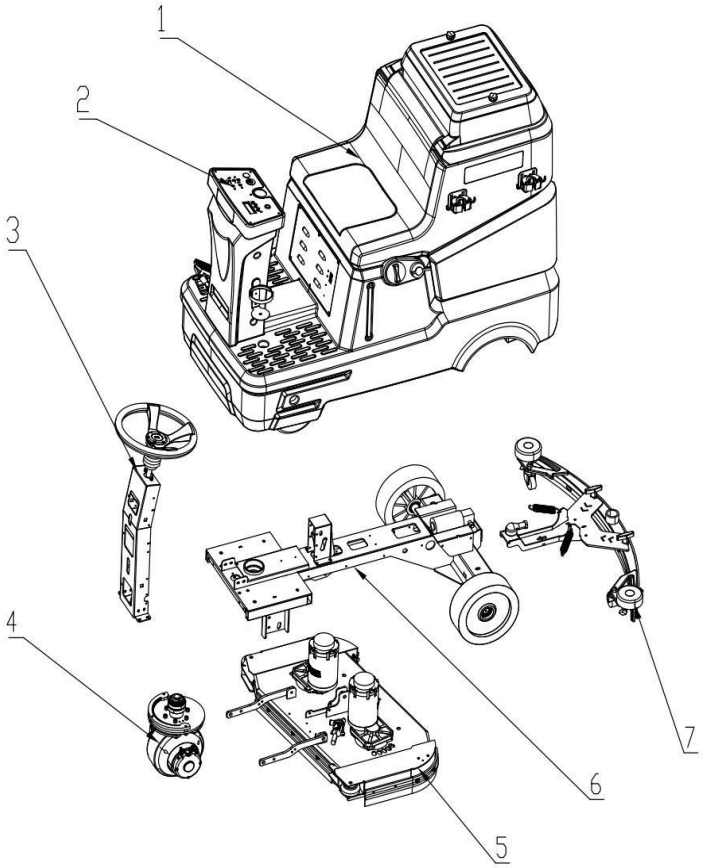

Nee	Item	Hoeveelheid
1	Rotomolding-assemblage	1
2	Paneelassemblage	1
3	Kopmontage	1
4	Vooraangedreven motorassemblage	1
5	Montageplaat van borstelmotor	1
6	Chassisassemblage	1
7	Squeegee-assemblee	1

01. Rotomolding-assemblage

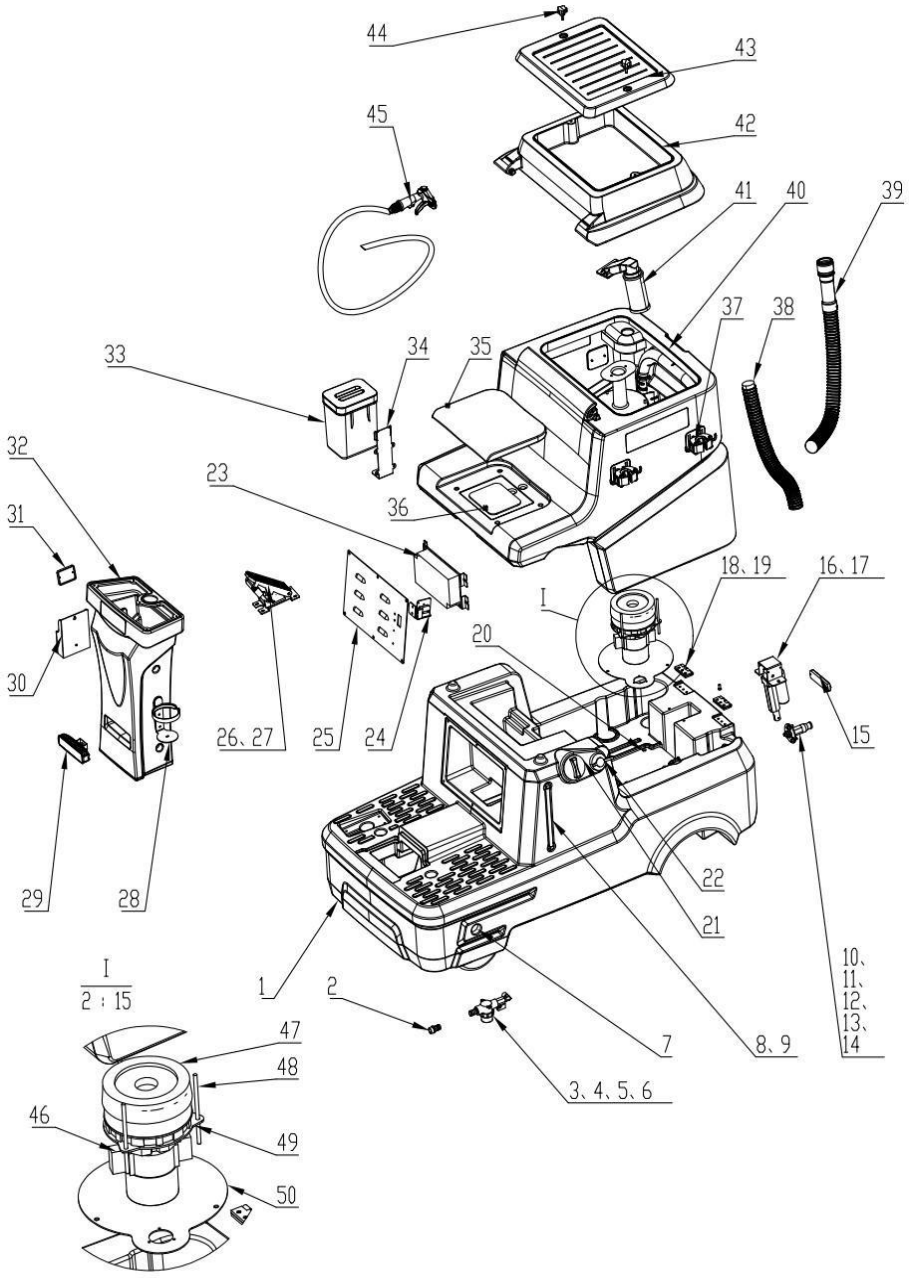
44
43
42
45
41
40
39
37
38
33
34
35
32
23
36
31
18、19
16、17
I
20
30
26、27
25
24
15
29
28
22
21
I
2：15
1
2
10、
11、
12、
13、
14
47
48
7
8、9
46
49
3、4、5、6
50

Nee	Item	Hoeveelheid
1	Zoetwatertank	1
2	1/2" binnendraad 16 mm weerhaakkoppeling	1
3	3/8" mannelijke schroefdraad 16 mm barb-fitting	1
4	Filter	1
5	Kogelklep	3
6	3/8" mannelijke draad 16 mm barb-elleboog	1
7	Meter voor lage waterstand	18
8	Vloeistofwaterpeilbuis	1
9	Gelijke elleboog	2
10	Pneumatische snelverbinding, 1/2" binnenschroefdraad	1
11	XD120-028-000 Bevestigingsplaat voor de waterkanonconnector	1
12	Terugslagklep	1
13	Waterpistool snelle verbinding	1
14	M6×16 inenkant-dopkopbout	3
15	Achterlicht achterin	1
16	XD120-013-000 Trekerliftmotor bevestigingsbeugel	1
17	Trekkerlift-lineaire actuatormotor	1
18	Scharnier	2
19	M6×16 kruisverzonken verzonken kopbout	16
20	XD120-027-000 Bovenste afdekkplaat van de waterpomp	1
21	Vul van de poortdeksel	1
22	Vullenslang	1
23	Controller	1
24	Oplaadpoortstekker	1
25	XD120-018-000 Controllerafdekking	1
26	Gaspedaal	3
27	XD120-015-000 Versnellingspedaal bevestigingsbeugel	1
28	Bekerhouder	1
29	Koplamp	1
30	Telefoonhouder	1
31	USB-oplaadpoort	1
32	Hoofd	1
33	Handdoekenemmer	1
34	XD120-033-000 Hangerbeugel voor de handdoek	1
35	Zitkussen	1
36	Zwaartekrachtsensormodule	1
37	Mopclip	3
38	Vacuümslang	1
39	Afvoerslang	1
40	Afvalwatertank	1
41	Drijverkooi	1
42	Afdekking van afvalwatertank	1
43	Gereedschapskistafdekking	1
44	Sterknop M6×30-00	2
45	Waterpistool (met slang)	1
46	Zuigmotor	1
47	Dichtingsring	1
48	Ventilatorbevestigingsschroef	3
49	XD120-032-000 Ventilatormontageplaat	1
50	XD120-029-000 Ventilatorcompartiment afdekplaat	1

02. Paneelassemblage

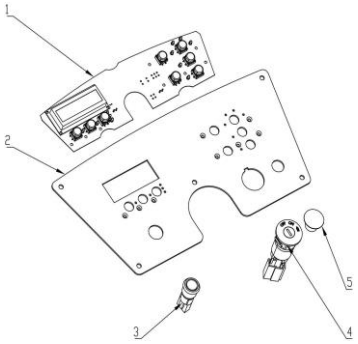

Nee	Item	Hoeveelheid
1	Bedieningspaneel	1
2	DY120-060-000 Bedieningspaneel	1
3	Metalen Knop	1
4	Sleutelschakelaar	1
5	Noodstopschakelaar	1

03. Kopmontage

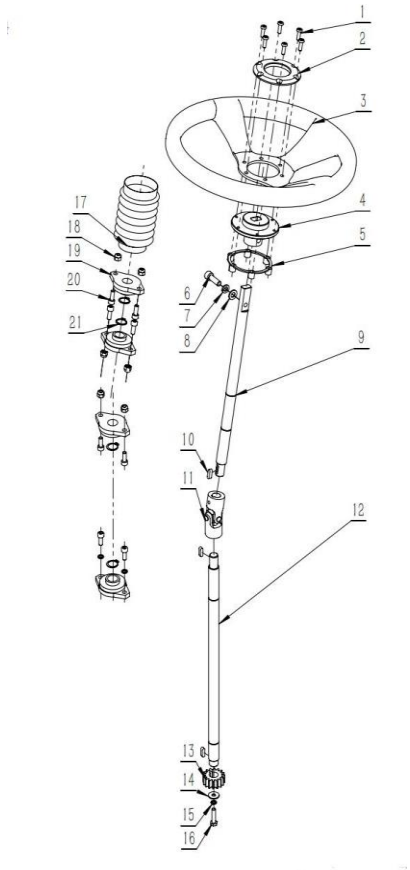

Nee	Item	Hoeveelheid
1	Knopkop Zeshoekige dopschroef M5×15	6
2	Stuurwielhoes	1
3	Stuur	1
4	Flens van stuurwielbevestiging	1
5	Schroefkap	1
6	Hexagon dopkopdop Bout M8×25	1
7	M8 Veerwasmachine	2

8	M8 platte wasmachine	1
9	Stuur-bovenste as	1
10	Parallel Key 5×5×16	3
11	Universele Verbinding	1
12	Stuuronderas	1
13	Stuurmechanisme	1
14	M6 Platte Wasmachine	1
15	M6 Veerwasser	3
16	Zeshoekige kopbout M6×25	1
17	Beschermhoes van stuurkolom	1
18	M6 Zelfsluitende Moer	6
19	Diamantlagerbehuizing	4
20	Hexagon dopkopdop Bout M6×16	8
21	Schacht-circlip	4

04. Vooraangedreven motorassemblage

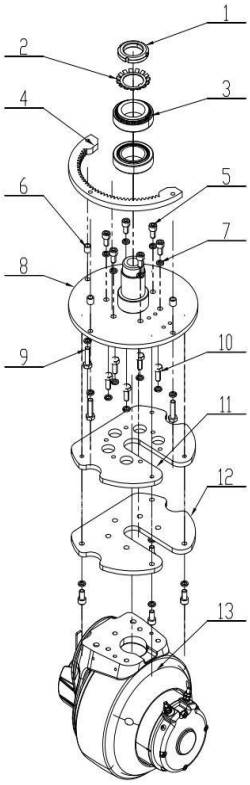

Nee	Item	Hoeveelheid
1	Locknut M36×1.5	1
2	Slotenwasser 036	1
3	Taps toelopende rollerstuwlager 32008X	2
4	XD120-007-000 Stuurstand	1
5	M8×16 zeshoekige dopkopbout	9
6	Stalen schok van afstandhouder	3
7	M8 Veerwasmachine	17
8	XD120-052-000 Voorwiel Draaibare Basis-las	1
9	M8×25 Hexagon Kopbout	3
10	M8×16 Zeshoekige kopbout	5
11	XD120-050-000 Voorste aandrijfmontageplaat	1
12	XD120-051-000 Voorste Schijf Adapter Adapter	1
13	Voorste aandrijvingsmotor	1

05. Montageplaat van borstelmotor

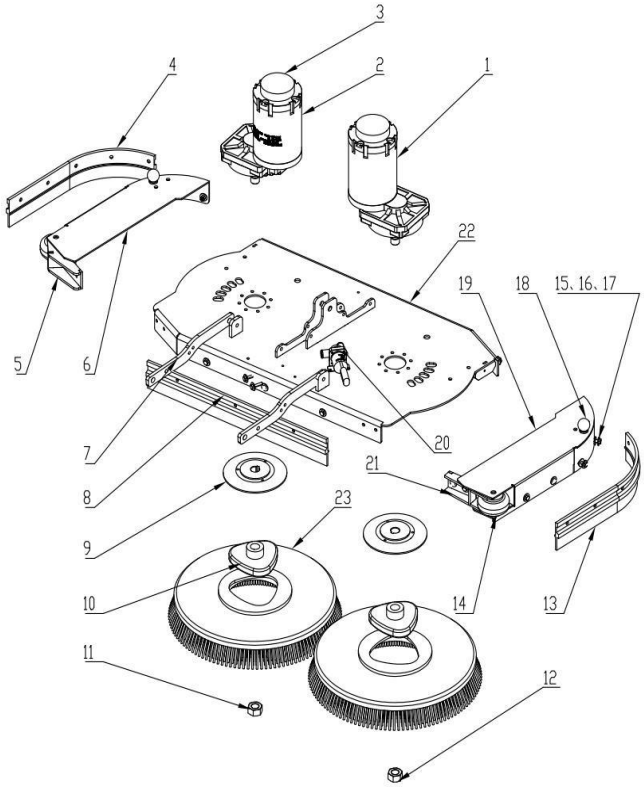

Nee	Item	Hoeveelheid
1	Borstelmotor 380W (voorwärts draaien)	1
2	Borstelmotor 380W (omgekeerde rotatie)	1
3	Schokabsorberend schuim	2
4	Rechterzijde Vuilbewaking	1
5	XD120-022-000 Brush Deck Rechterzijde Afdekking Montagebeugel	1
6	XD120-039-000 Borsteldek Rechterzijde Afdekking Las	1
7	XD120-009-000 Schijfborstel Hefarm	2
8	Voorste struikafvalbeschermer	1
9	XD120-047-000 Borstelflensbevestiging	2
10	Brush Buckle	2
11	M20 Linkermoer	1
12	M20 Rechts moer	1
13	Links Brokbeveiliger	1
14	3-inch bumperwiel	2
15	M6×16 Zeshoekige dopkopdopbout	19
16	M6-wasmachine	30
17	M6 Zelfsluitende Moer	19
18	Handtrekhendel	2
19	XD120-043-000 Borsteldek Links Zijbedekking Laswerk	1
20	Solenoïde Waterkraan	1
21	XD120-023-000 Borsteldek Links Montagebeugel Laswerk	1
22	XD120-037-000 Motor Montageplaat Las	1
23	Penseel	2

06. Chassisassemblage

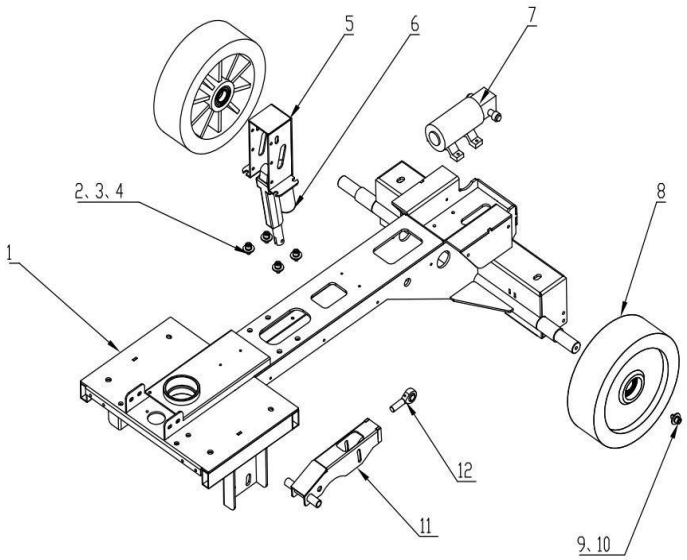

Nee	Item	Hoeveelheid
1	XD120-001-000 Chassis Las:	1
2	M8×16 zeshoekige dopkopbout	4
3	M8 Veerwasmachine	6
4	M8 platte wasmachine	4
5	XD120-016-000 Schijfborstel Lift Motorbeugel Las	1
6	Schijfborstel Liftmotor	1
7	Waterpomp	1
8	Achterwiel (met lager)	2
9	M8×20 zeshoekige kopbout	2
10	M8 Grote Ring	2
11	XD120-021-000 Schijfborstel Lift-linkage lassen	1
12	Bolvormige glijlager / Stangeindgewrichtslager	1

07. Squeegee-assemblee

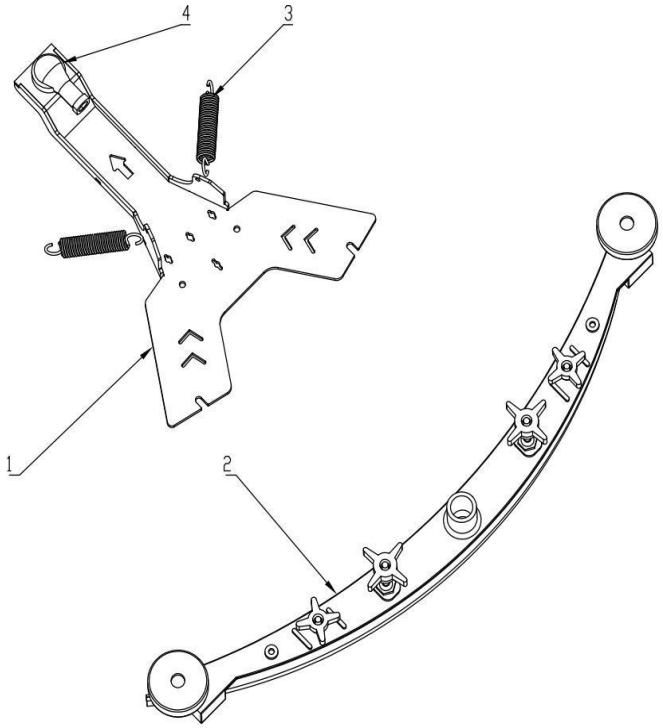

Nee	Item	Hoeveelheid
1	DY120-061-000920 Trekkerhijbeugel Lassen	1
2	920 Squeegee	1
3	Staartzwaai Spanningsveer	2
4	Kopgewrichtsstang eindlager	1

11 EG-conformiteitsverklaring

EC Conformiteitsverklaring

Modelnaam: KRROSC1300

Model: Scrubber

Merk: KREMER

Wij Matos Nederland B.V.

Verklaar onder onze enige verantwoordelijkheid dat dit product voldoet aan en voldoet aan de volgende normen en regelgeving.

De onderondertekende is verantwoordelijk voor het samenstellen van de technische

documentatie. Voldoet aan de eisen van de Raadrichtlijnen:

2006/42/EG-richtlijn voor Machines/Bijlage VIII

2014/30/EU Elektromagnetische Compatibiliteitsrichtlijn/Bijlage II

En voldoet aan de normen: ENISO12100:2010;

ENIEC60335-1:2023/A11:2023 EN60335-2-

72:2012; ENIEC61000-6-1:2019

ENIEC61000-6-3:2021; ENIEC61000-3-2:2019/A1:2021/A2:2024

EN61000-3-3:2013/A1:2019/A2:2021/AC:2022

Handtekening en stempel onder ondertekende

verantwoordelijkheid. Datum: maart 2026

Juridisch vertegenwoordiger: P.Gerrits

Productgarantiecertificaat (hoofdkaart)

(Deze garantiekaart is het belangrijkste garantiecertificaat, bewaar het alstublieft goed.)

Garantievoorschriften:

Tijdens de garantieperiode worden fouten die volgens de handleiding voortkomen uit normaal gebruik gratis gerepareerd. Stuur het product om gerepareerd te worden met dit garantiecertificaat en de factuur naar de verkoper voor gratis reparatie.

Begrijp alstublieft dat in een van de volgende gevallen tijdens de garantieperiode de reparatie een betaalde reparatie zal zijn.

1. Het originele garantiecertificaat en de geldige factuur kunnen niet worden verstrekt.
2. Gebreken of schade worden veroorzaakt door verkeerd gebruik en onjuiste reparatie of aanpassing.
3. Defecten of schade worden veroorzaakt door transport, hanteren of vallen na aankoop.
4. Storingen of schade worden veroorzaakt door het gebruik van andere stroombronnen dan die gespecificeerd (spanning, frequentie, enz.) of abnormale spanningen.
5. Machine-uiterlijk of accessoires zoals een stofdicht stuk, filterelement, elektrische draad, slang en stalen buis, enzovoort.

Gedurende de in deze garantie vastgestelde periode wordt de reparatie gratis geleverd volgens bovenstaande voorwaarden. De garantie geldt niet voor andere verliezen veroorzaakt door de storingen.

Naam van de gebruiker: _____

Voeg toe: _____

Factuurnummer: _____

Aankoopdatum: _____

Verkoper: _____

Adres: _____

Productgarantiecertificaat (Secundaire kaart)

Productinformatie			
Productmodel en naam:			
Fabrieksnummer :			
Gebruikersinformatie			
Eindgebruiker:		Tel:	
Adres:		Fax:	
E-mail:		Postcode:	
Verkopersinformatie			
Naam van de verkoper: (geldig met zegel)			
Voeg toe:			
Contact:			
Tel:			
Postcode:		Verkoopdatum:	

Om de serviceverplichtingen van het bedrijf na te komen en de zorgen van gebruikers te verlichten met uitstekende service, zal het bedrijf gebruikersinformatiebestanden opzetten in het Customer Service Computer System.

1. Zorg ervoor dat je de hoofdkaart en de secundaire kaart van het garantiecertificaat zo snel mogelijk invult, en stuur de secundaire kaart binnen 1 maand na aankoop terug naar de klantenserviceafdeling van het bedrijf voor indiening. Het postadres is als volgt:

2. Als de hoofdkaart van het garantiecertificaat of de aankoopvoucher van de machine verloren is, kunt u de gebruikersinformatiebestanden van het bedrijf raadplegen voor alle beschikbare diensten.


KREMER